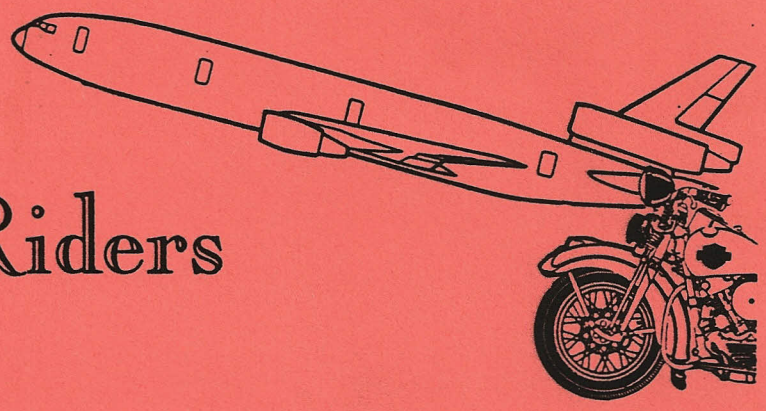

DC-10 Sky Riders

Hartelyk Welkom

bij de DC-10 Sky Riders, een groep enthousiaste toerrijders, die vanaf juni 1992 regelmatig toertochten rijden door heel Nederland en zelfs daarbuiten.

Van maart t/m november vinden toertochten plaats, en wel steeds op de 29e. Slechts de maanden april en oktober hebben de toertochten op de 28e i.v.m. zon- en feestdagen. Dientengevolge kan elke maand in het postvak een nieuwe uitnodiging met routebeschrijving en verslag van de vorige route tegemoet worden gezien. Verder wordt regelmatig aanvullende informatie verspreid, zoals toer- en toeristische informatie.

Ter ondersteuning van administratieve en organisatorische werkzaamheden wordt van een ieder een jaarlijkse bijdrage van *f* 25,- gevraagd. Dit bedrag kan worden gestort op bankrekeningnummer 14.69.17.006 ten name van DC10 Sky Riders te Groet, onder vermelding van "bijdrage (1995)" (girorekening van de RABO-bank: 511036 te Schoorl).

Graag tot ziens bij één of meer van de volgende toertochten!

Hartelijke Groeten,
namens Henk Schuur, Rein v.d. Louw en Jaap Bruin

Carlo van Houten

Ondergetekende, _____, postvak _____, telefoon _____, doet graag mee aan de DC10 Sky Riders Toertochten en heeft *f* 25,- overgemaakt.
(dit strookje gaarne retour postvak 1393)

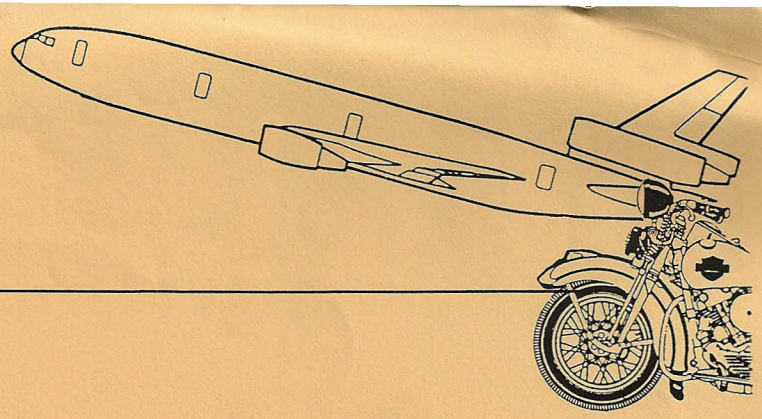

DC-10 Sky Riders

Hartelyk Welkom

by de DC-10 Sky Riders, een bonte verzameling enthousiaste motorryders, van origine afkomstig uit de voormalige DC-10 divisie sinds juni 1992, maar nu toegankelyk voor iedereen.

Van maart tot en met october vinden, veelal op de 29e van de maand, toertochten plaats in de Nederlanden, onder de bezielende leiding van een motorrydende pionier. Aan elke toertocht gaat een uitnodiging vooraf, via de postvakken verspreid. De tochten starten om 10.00 uur 's ochtends. Gedurende de middag wordt een lunchstop gehouden.

Ter ondersteuning van administratieve en organisatorische werkzaamheden wordt van een ieder een jaarlykse bijdrage gevraagd van *f* 20,-. Het inschryfgeld voor nieuwe motorryders/rydsters bedraagt *f* 5,-, zodat de allereerste bydrage *f* 25,- is. Dit bedrag moet worden gestort op bankrekening 14.69.17.006 t.n.v. DC-10 Sky Riders te Schoorl, onder vermelding van "bydrage 19..(jaartal)". Het gironummer van de betreffende bank is 511036.

Graag tot ziens by de komende toertochten en evenementen!

Hartelyke Groeten van het leidende vroedschap,
Rein van der Louw, Ridder van Alphen
Jaap Bruin, Hertog van Westfriesland
Henk Schuur, Grootvorst van Gelre
Jeffrey Ansems, Jonckheer tot Zevenb. Hoeck
Anne Zoetebier, Koning van Frankryk
Carlo van Houten, Graaf v. Holland

✂----------

Aanmeldingsstrook {s.v.p. deponeren in postvak ~~4110~~} 862

Ondergetekende _____, postvak _____,

telefoonnummer _____, wil graag deel uit maken van de

DC-10 Sky riders en heeft *f* 25,- overgemaakt op de betreffende rekening.

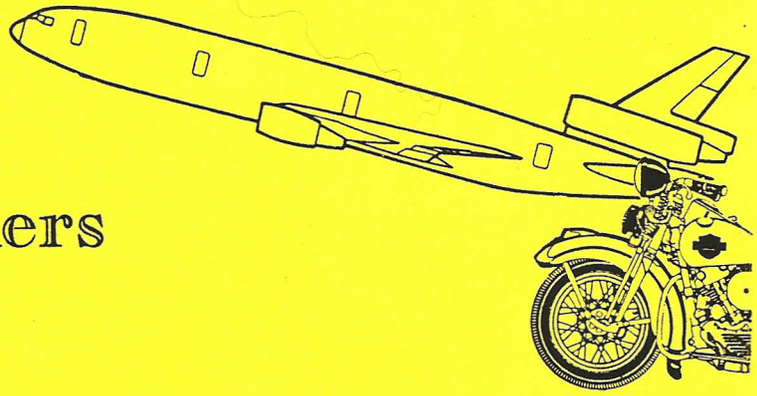

DC-10 Sky Riders

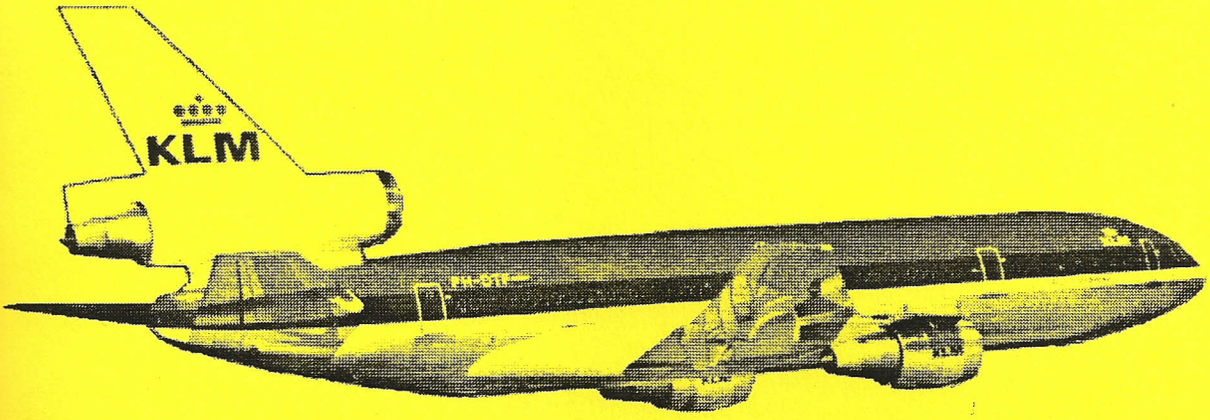

De Eerste 18 Ritten

van en voor een enthousiaste groep DC-10 motorrijders sinds 1992

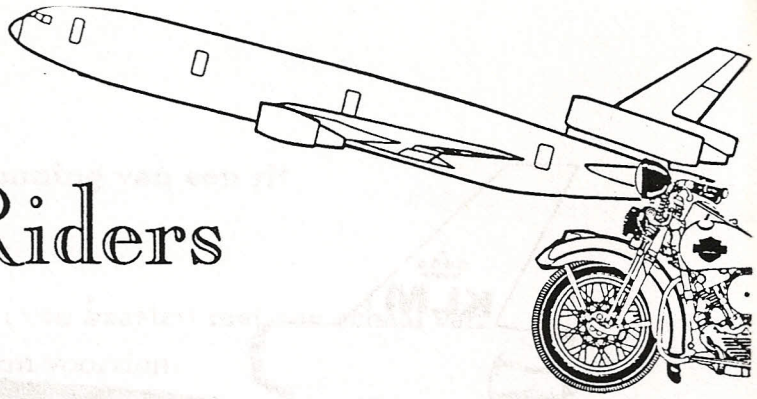

DC-10 Sky Riders

Voorwoord

Voor U ligt een boekwerkje met een verzameling motortoertochten, die door velen Uwer verreden zijn. Het boekje is in beperkte oplage gedrukt en voorziet mogelijk in een behoefte deze, veelal door interessante gebieden kruisende, tochten op Uw gemak in klein verband nogmaals te rijden.
Het ongelooflijke enthousiasme van U allen is bepalend geweest voor het succes van de gehouden DC-10 Motor Toer Tochten. Dat heeft een drietal heren geinspireerd zich bij mij te vervoegen om de organisatie van deze tochten voort te zetten.
Dat neemt niet weg, dat een woord van buitengewone dank dient te worden gericht aan de verkenners van het eerste uur, namelijk Enrico Rikkers, Eric van Bruggen en Rien Braspenning. Gelukkig zijn ook enkele routes door andere gedrevenen verkend. Verder hebben de toerrijders tijdens het middaguur mogen genieten van de gastvrijheid van Jan Oldenburger, Nico Volbeda, Jan Westmaas, Anne Zoetebier en recentelijk Ron de Poorter.
Al met al een unieke verzameling mensen, de DC-10 motortoerrijders, die slechts twee zaken gemeen hebben: zich verplaatsen per DC-10 (in het heden, dan wel in het verleden) of per motor.
Intussen heeft zich op 31 october 1994 in het Muiderslot te Muiden een unieke gebeurtenis voltrokken. Tijdens een belegde vergadering van de Grootvorst van Gelre (Henk Schuur), de Ridder van Alphen (Rein van der Louw), de Hertog van Westfriesland (Jaap Bruin) en de Graaf van Holland (ondergetekende), is er iets gevallen en wel een besluit. De DC-10 motortoertochten worden voortgezet en U wordt daarvan op de hoogte gehouden.
Wat kan ik nu anders doen, dan U op een ander type vliegtuig veel succes toe te wensen en de hoop uit te spreken te kunnen rekenen op datzelfde enthousiasme, waarmee U de afgelopen jaren aan de motortochten heeft deelgenomen.

Schoorl, 25 november 1994.
Carlo van Houten.

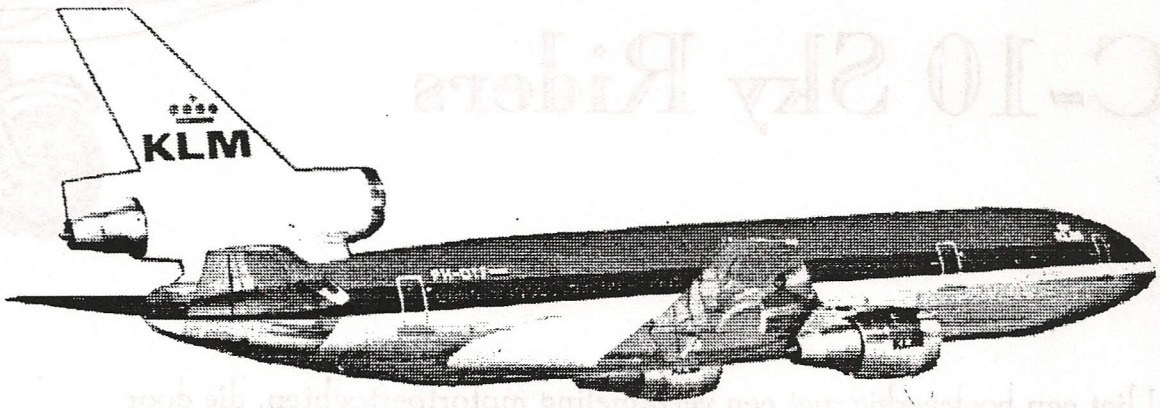

Inhoud

Checklist Verkennen en Motortoerrijden

Route 1 & 2	*Dijkenroute* in midden Noord-Holland
Route 3	*Rivierenroute* in midden Zuid-Holland
Route 4	*Zuiderzeeroute* in oostelijk Westfriesland
Route 5	*Veluweroute* in het westelijk Veluwegebied
Route 6	*Rivierenroute* in zuidwestelijk Zuid-Holland
Route 7	*Beemsterroute* in oostelijk Noord-Holland
Route 8	*Gooiroute* over de Utrechtse heuvelrug
Route 9	*Veluweroute* in het noordelijk Veluwegebied
Route 10	*Dijkenroute* in oostelijk Noord-Holland
Route 11	*Westmaas-rit* in Utrecht, de Vechtstreek en het Gooi
Route 12	*Zoethout-toer* in Utrecht
Route 13	*Jeff's Brabo-rit* in westelijk Noord-Brabant
Route 14	*IJsselmeertocht* rond de voormalige Zuiderzee
Route 15	*Floris V tocht* langs alle burchten in Noord-Holland
Route 16	*Via Luctor et Emergo* in noordelijk Zeeland
Route 17	*Zuid Veluwe Route* en wel in de zuidelijke Veluwezoom
Route 18	*Geestgronden & Polder Route* in westelijk Zuid-Holland

Aanwyzingen ten behoeve van de verkenning van een rit

1.
Het verdient aanbeveling gebruik te maken van kaarten met een schaal van 1:50.000. Een goede boekhandel kan hierin voorzien.
2.
Neem ruim de tyd voor een verkenning. Voorkom veel kruisingen met verkeerslichten of andere ergelyke hindernissen.
3.
Maak goede afspraken met de uitbaters op de start- en rustpunten. Noteer hun adres en telefoonnummer en stel gemakkelyke aanryroutes vast.
4.
De routebeschryvingen zyn het duidelykst als zy kort en bondig zyn. Veelal kunnen bestaande ritbeschryvingen een goede leidraad zyn, mits ze natuurlyk bewaard zyn gebleven.
5.
Gaarne de routebeschryvingen voor de 5e van de maand bezorgen by Rein van der Louw, Ridder van het Castellum Alphen en voorzien van postvak 4110.

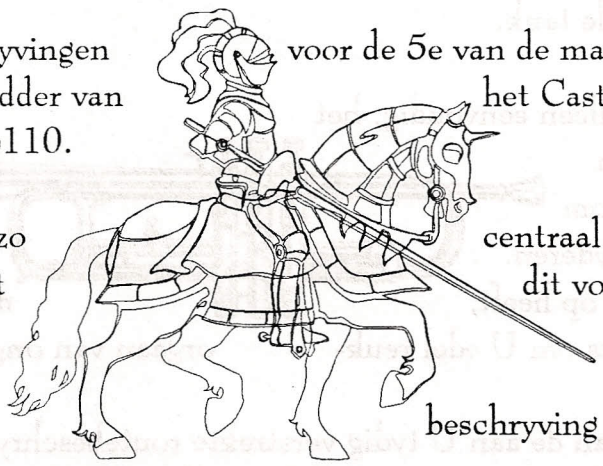

6.
Probeer het startpunt zo centraal mogelyk in den lande te bepalen, opdat dit voor een ieder gemakkelyk bereikbaar zal zyn.
7.
Gebruik in de routebeschryving gaarne de volgende afkortingen:
li = linksaf; **re** = rechtsaf; **rg** = richting; **vkl** = verkeerslichten; **vspr** = viersprong; **T-spl** = T-splitsing; **V-spl** = V-splitsing; **[....]** = aanduiding auto(snel)weg; <u>onderstreept</u> = doorryplaats; *cursief* = in de richting van die plaats.
8.
Het is veelal interessant by enkele objecten, die betrekking hebben op de route, een klein historisch, dan wel cultureel feit als voetnoot te vemelden.
9.
Kilometerstanden vermelden is een lovenswaardige bezigheid, die echter wordt achterhaald door de verschillende geykte kilometertellers, waarmee wy onzere yzeren paarden hebben uitgerust.
10.
Een klein narigheidje by het verkennen op de kaart: het kan in werkelykheid anders zyn, dus naryden van de route is geboden, om te voorkomen dat wy achter elkander een eenvoudige doch doolopende weg in draven.

Aanbevelingen ter voorbereiding van een rit.

1.
Het kan geen kwaad een regenpak en een bandenpech-setje als bagage mee te voeren. De pechsetjes zyn verkrygbaar voor "tubeless" banden (met gegoten velgen) en banden-met-binnenband (spaakwielen).
2.
Een tanktas met kaarttransparant staat oerlelyk, maar is wel byzonder handig en tracteert U op een gunstig, voorlyk, zwaartepunt.
3.
Een zonnebril behoed U voor een verrassende sprong over een verkeersheuvel of een ongewongen rit door rood licht, ten gevolge van de zonnestand.
4.
Uw tank behoeft niet te worden onderworpen aan "MAF" en de verplichte 45 minuten; het is zelfs economisch en handig op het startpunt te verschynen met een nagenoeg volle tank.
5.
Het klinkt niet alleen eenvoudig, het is ook verdomde handig: een nat doekje in een plastic zakje om vliegen van het vizier te verwyderen. Tenzy U natuurlyk een potje op heeft, dan is een goede zakdoek op zyn plaats om U edel reukorgaan van ongedierte te ontdoen.

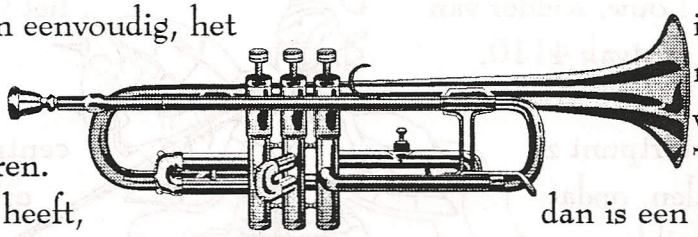

6.
Het meevoeren van de aan U tydig verstrekte routebeschryving voorkomt dat U verdwaalt, zo U plotseling op een willekeurig kruispunt, terwyl U achteraan in de kolonne rydt, vanuit stilstand met Uw yzeren paard ter aarde stort.
7.
Het meevoeren van een vlag door de voorste en achterste ryder is zeer aan te raden teneinde de herkenbaarheid van kop en staart te verhogen. De Hertog en de Graaf zyn U daar al in voorgegaan, zo U weet.

Van: Enrico Rikkers
Eric Verbruggen
Carlo van Houten

Aan: De Enthousiaste Motorrijders in de DC-10 Divisie.

Beste Mensen,

Enige tijd geleden heeft bovengenoemd trio het aangedurfd een proeftochtje door Noord Holland te rijden, teneinde te bezien of er per motor een aardige rit te rijden valt.
Dit blijkt ons inziens het geval; reden waarom wij hebben gemeend U uit te nodigen deze door ons voorgestelde rit gezamenlijk te rijden op

DINSDAG 2 JUNI 1992

Vertrekpunt is een voor velen bekende locatie, namelijk Spijkerboor. Een routekaartje, om dit doel te bereiken is bijgevoegd. Het verzamelpunt is Café-Restaurant "Het Heerenhuys" (tel. 02981-1369) op de westelijke oever van de kruising van het Noordhollands Kanaal en de Knollendammer Vaart.
Tijd: 10.00 uur (vertrek vanaf 10.30 uur)
Bereikbaar vanuit de richting Zaandam via de N8 richting Wormerveer; richting West Knollendam; in West Knollendam rechts af (direct na brug) richting Spijkerboor, langs de westelijke oever van de Knollendammer vaart.

In Spijkerboor krijgt iedereen de routebeschrijving voor de rest van de dag uitgereikt.

Globale route:

Over de Stormmeerdijk richting West Graftdijk,
Van West Graftdijk via Graft en De Rijp langs de Beemsterringvaart naar Schermerhorn,
Vanaf Schermerhorn langs de Schermerringvaart (met veel poldermolens, die ook te bezichtigen zijn) naar Ursem.
Van Ursem richting Rustenburg en vervolgens via de Rustenburgerweg door Heerhugowaard naar Broek op Langedijk.
Van Broek op Langedijk via Oudkarspel naar Warmenhuizen, dan richting Schoorldam.
Vanaf Schoorldam over de Westfriesche Zeedijk via Krabbendam, Eenigenburg, Sint Maarten naar Schagerbrug.
Van Schagerbrug via de Stolpervlotbrug over het Noordhollandsch Kanaal richting Callantsoog.
Bij de duinenrij aangekomen links af richting Petten Camperduin.
Langs de Hondsbosche Zeewering, via Camperduin, Groet, Schoorl naar Bergen (Lunch Stop om ongeveer 13.30 bij Café-Restaurant "Duinvermaak" (tel. 02208-13927) De pannekoeken zijn hier overheerlijk.
Na de lunch via Bergen, 't Woud, Egmond (abdij en ruïne) richting Bakkum en Castricum.
Vanuit Castricum richting Heemskerk/Uitgeest, snelweg A9. kruising met de A8/N8

Hartelijke Groeten en hopelijk Tot Ziens op dinsdag 2 juni a.s.

DC-10 MOTOR TOERTOCHT

Dinsdag 14 juli 1992

2

ROUTE BESCHRIJVING

Verzamelpunt: Café-Restaurant "Het Heerenhuys" te Spijkerboor (02981-1369) om 10.00 uur.

Route 1:
Linksaf langs Stormmeerdijk richting Westgraftdijk.
Op grote weg *links af*, brug over en direct *rechts af* richting Westgraftdijk.
Ventweg blijven volgen tot T-kruising, dan *links af* richting Graft/De Rijp.
In **Graft** rechtdoor, aan het einde v/d bebouwde kom over brug *links af*.
Langs oostelijke oever van de Beemsterring richting Schermerhorn.
In **Schermerhorn** grote weg oversteken en dan *links af* over bruggetje.
Aan het einde van de dorpsstraat brug over, vervolgens *rechts af*.
Langs westelijke oever van de Schermer Ringvaart richting Ursem.
In **Ursem** op kruising *rechts af* brug over, dan direct *links af* en op V-splitsing *links aanhouden*. (Water aan de linkerkant houden) richting Rustenburg.
In **Rustenburg** over de brug *rechts af* langs de westelijke oever van de Ringsloot richting Hensbroek. Ringsloot helemaal blijven volgen.
Onder viaductje, over spoorwegovergang *links af*. Vervolgens eerste gelegenheid *links af* (Molenweg).
Op T-kruising *rechts af* richting de Noord (Middenweg). 2e Weg *links* richting Pannekeet. Over spoorlijn *links aanhouden*.
In **Langedijk** rechtdoor tot T-kruising, dan *rechts af*. Vervolgens op voorrangskruising *links af* richting Alkmaar.
Op kruising met 4-baansweg *rechtdoor* richting Schoorl.
Bij Noordhollands Kanaal *rechts af*.
In **Schoorldam** bij kruising rechtdoor de Westfriesche Dijk op richting Krabbendam.
In **Krabbendam** aan het einde van de bebouwde kom *rechts af* richting Warmenhuizen. (Trambaan). Op nr. 7 woont Jan Oldenburger (!) (02269-1755)

——————————— ***PITSTOP*** ———————————

Zelfde weg terug, echter vanaf nr.7 de eerste weg *rechtsaf* richting Eenigenburg.
In **Eenigenburg** op T-kruising *rechtsaf*, vervolgens eerste weg *linksaf*, door bebouwde kom, *links aanhouden*, vervolgens weer *rechtsaf* de Westfriesche Dijk op richting Schagerbrug.
In **Sint Maarten** *rechtdoor* richting Schagerbrug (dijk volgen).
Aan het einde van de dijk *links af* richting Schagerbrug.
In **Schagerbrug** steeds rechtdoor blijven rijden tot vlak voor Stolpervlotbrug.
Dan *rechts af*, brug over, *links af*, de brug over het Noordhollands kanaal over, dan *links af* en vervolgens de eerste afslag *rechts* richting Callantsoog.
Op T-kruising bij duinen *links af*.
Weg langs de duinen blijven volgen.

In **Sintmaartenszee** *rechtdoor.*
Langs Petten rechtdoor. De weg gaat hier iets omhoog na de tweede afslag "Petten". Op het hoogste punt (let op verkeer!!) *links af* B-weggetje in.
B-weggetje volgens, zoveel mogelijk op kruisingen *links aanhouden*, over een sluis heen meteen *rechts af* dan rechtdoor over houten bruggetje, langs een molen over diezelfde B-weg richting Groet.
In **Groet** op de Heereweg *links af.*
Door bebouwde kom heen weg volgen richting Schoorl.
In **Schoorl** door bebouwde kom richting Bergen.
Weg blijven volgen richting Bergen. Na bord bebouwde kom Bergen eerste gelegenheid waar asfaltweg scherpe bocht naar links maakt: *rechtsaf.*
In **Bergen** bij Café-Restaurant "Duinvermaak" (02208-13927) eventueel een lunch-stop (heerlijke pannekoeken!!).
Weg in Bergen blijven volgen tot in het centrum, steeds maar rechtdoor, om de Ruinekerk heen richting Bergen aan Zee (Eeuwige Laan).
Na ongeveer 1 kilometer vanaf de Ruinkerk *links af* de Mosselenbuurt in. (Dit is een smalle klinkerweg, moeilijk te zien vanaf de Eeuwige Laan, dus rustig rijden...)
Over kronkelweggetje doorrijden totaan kruising met grote weg. Dan *links af* richting Egmond.
In **Egmond a/d Hoef** rechtdoor richting Castricum.
In **Egmond-Binnen** rechtdoor richting Castricum.
Op grote kruising na bebouwde kom van **Bakkum** *links af* richting Limmen.
In **Limmen** op T-kruising *links af*, onmiddellijk daarna *rechts af* Uitgeersterweg in richting Uitgeest. Weg blijven volgen totaan T-kruising.
Dan *links af*, viaduct over de **A-9** over, verzamelen bij Motel Akersloot.

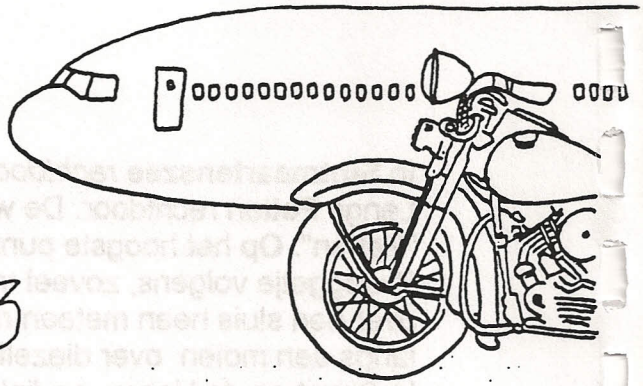

DC-10 MOTOR TOERTOCHT 3

Dinsdag 18 augustus 1992

Route-beschrijving.

Verzamelpunt: Strandpaviljoen "De Zonnehoek" te Bloemendaal aan Zee, te bereiken vanuit de richting Haarlem, afslag Zandvoort (adres: Zeeweg 98, ☎ 023-252280), om 10.00 uur.

Route:
Richting Zandvoortse boulevard en vervolgens via **Zandvoort** richting **Aerdenhout**.
Via *Vogelenzang* naar **Bennebroek**.
Langs **Hillegom** en **Lisse** richting Sassenheim en *Kager plassen*.
Door **Buitenkaag**.

Koffiepauze in Café "De Hanepoel", Huigsloterdijk 257, Abbenes ☎ 02524-4384

Via **Weteringbrug** en **Oude Wetering** richting Roelofarendsveen.
Vóór Roelofarendsveen 2x links af, langs de *Braasemer Plassen* richting **Leimuiden**.
Langs de *Westeinder Plassen* via **Vriezekoop** en **Bilderdam** naar **Langeraar**.
Langs de *"Aar"* via **Ter Aar** naar **Korteraar** en dan via **Noordeinde** naar **Aarlanderveen**.
Verder richting *Alphen a/d Rijn*, vóór *Alphen a/d Rijn* 2x links af.
Via **Zwammerdam** langs de *"oude Rijn"* door **Meije** richting *Nieuwkoopse Plassen*.
Via **Woerdense Verlaat** op weg naar *Mijdrecht* links af, dan rechts af naar **Spengen**.
Via **Kockengen** en **Laag Nieuwkoop** naar **Haarzuilens**.

Lunch in Pannenkoekenhuis "De Vier Balken, Brinkstraat 3, Haarzuilens ☎ 03407-1268

Brinkstraat terugrijden via Brink, dan 2x links af om het prachtige kasteel **DE HAAR** heen.
In **Vleuten** op kruising links af richting Maarssen.
In **Maarssen** snelweg A2 oversteken, links voorsorteren, even links, dan rechtdoor.
Over spoorlijn rechts af, direct daarna links af langs de *"Vecht"* naar **Loenen**.
In **Loenen** links af de brug over, dan rechtsaf naar **Loenersloot**.
Via **Baambrugge** langs de *"Gein"* naar **Vinkenkade**.
Vervolgens langs de *Vinkeveense Plassen* richting *Abcoude*.
Vlak vóór Abcoude links af langs de *"Amstel"* naar **Ouderkerk a/d Amstel**.
Borden volgen richting **Bovenkerk**. Eindpunt is Café-Restaurant "Silversant" aldaar.

LET OP !
Veel van de te rijden route gaat via B-wegen, weliswaar verhard, maar veelal voorzien van onoverzichtelijke bochten. Vervolgens gaat de route ook langs veel riviertjes, over smalle weggetjes, door pitoreske dorpjes en over dijkjes met zachte bermen.
Onze aanbeveling: laten we voorzichtig rijden, matige snelheid en niet teveel lawaai.

Z.O.Z.

De Routeverkenners.

De eerlijkheid gebiedt ons dat wij gebruik hebben gemaakt van het enthousiasme van *Rien Braspenning*, die, gezeten als een grootvorst op een onvervalste *Matchless*, ons grote delen van de route heeft voorgereden. Dat heeft alleen het verkennen al tot een fantastische bezigheid gemaakt. We hopen dat we in onze opzet zijn geslaagd.

De Volgende geplande DC-10 Motor toertochten

Dinsdag 22 September 1992 Startpunt "Het Heerenhuys" te Spijkerboor
Route: Oostelijk Noord-Holland tussen Durgerdam en Medemblik.

Dinsdag 27 Oktober 1992 Startpunt en Route nog nader te bepalen.
Gaarne suggesties (Herfstrit op de Veluwe?)

Eric van Bruggen
Enrico Rikkers
Rien Braspenning
Carlo van Houten.

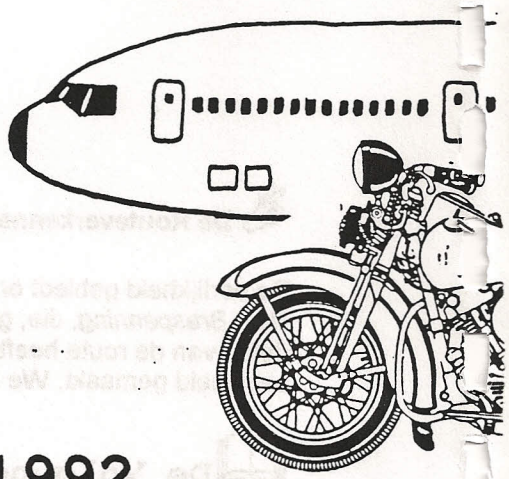

DC-10
Motor Toertocht n°.4

Dinsdag 22 september 1992

Start

Verzamelen in Café-Restaurant "*De Stuttenburgh*" te **Monnickendam**, te bereiken via de N247 Amsterdam-Volendam-Hoorn, afslag Monnickendam (adres: Haringburgwal 2-5, ☎ 02995 - 1869), om 10:00 uur.
Vertrek 10:30 uur.

De Stuttenburgh heeft tevens een uitgebreide collectie antieke speeldozen, grammofoons, klokken, scheepsinstrumenten e.d. ter bezichtiging gesteld. Tegenover het etablisement bevindt zich een ruime parkeerplaats aan de haven.

Route

Vanaf parkeerplaats **re** en op de N247 weer **re** richting Edam.
Na 500 mtr **re** richting **Katwoude**.
Hoge Dijk volgens langs de *Gouwzee* richting **Volendam**.
Op T-kruising **re** (Kathammer Zeedijk).
1e Straat **re** (Zuideinde) langs de havens (Noordeinde).
Over *Zuidpolder Zeedijk* richting **Edam**.
Langs de sluizen **li** aanhouden (Keetzijde).
Na flauwe bocht naar links, **re** af 2 ophaalbruggetjes over, dan weer **re**
Langs het *Oorgat* naar de dijk en dan **li** af de dijk op.
Dijk volgen richting **Warder**.

Aan de westzijde van de dijk bevinden zich grote waterpartijen, ook wel "wielen" genaamd. Dit zijn voormalige dijkdoorbraken geweest. Vanuit Edam zijn dat de "Groote Braak", de "Moordenaars Braak" en de "Hoogerdijk Braak" vlak voor Warder.

Bij begin bebouwde kom **li** af door Warder heen richting **Oosthuizen**.
Na spoorlijn en brug **re** af richting **Etersheim**.
Op dijk **li** af richting **Schardam**.
Westerdijk volgen door **Scharwoude** richting **Hoorn**.

Hoorn is de grootste stad van West Friesland. De natuurlijke haven heet "Het Hoornsche Hop". Geboortestad van Jan Pietsz. Coen en schipper Willem IJsbrandtsz. Bontekoe. Verkreeg stadsrechten in 1357. In de 16e en 17e eeuw handelscentrum van de VOC.

De Westerdijk blijven volgen tot in Hoorn.
Vlak voordat de Westerdijk dood loopt, **li** africhting centrum (grote Oost).

Koffiepauze in Café-Restaurant "De Waagh", Waagplein, ☎ 02290 - 15195
(± 11:45 uur)

Via de straten Grote Oost en Kleine Oost naar de N302
Vlak vóór de N302 **re** af de Schellinkhouterdijk op.
Dijk blijven volgen, gaat over in Zeedijk richting **Schellinkhout**.
Na **Kraaienburg**, na ongeveer 400 mtr **li** af richting **Wijdenes**.
Door Wijdenes op T-kruising **re**, daarna **li** en weer **re** richting **Hem**.
In Hem bij toren rechtdoor richting **Venhuizen**.
In Venhuizen op T-kruising **li**, op grote kruising **re**.
Na gemeentehuis **li** en dan op T-kruising **re** richting **Oostergouw**.
Rechtdoor tot dijk, dan **li** af de dijk op richting **Enkhuizen**.

Historische havenplaats aan de "Oostkaap" van West Friesland. Stadsrechten gekregen in 1355. Bekend is de haventoren "De Drommedaris".

Dijk volgen tot aan de N302, dan **re** af.
Op kruising **re** af richting Enkhuizen/Lelystad, meteen daarna **li** af.
De Flevolaan blijven volgen, **re** aanhouden via de Bosmankade langs het station, langs Nieuwe Doelen **re** af (Paktuinen) richting Drommedaris.
Bij Drommedaris **li** over smalle ophaalbrug, dan direct weer **li** (Dijk).

Lunch in Restaurant "Markerwaard", Dijk 62, ☎ 02280 - 13792
(± 13:00)

Vanuit Restaurant **re** af Dijk volgen, **re** aanhouden, dan **li** af (Westerstraat)
Langs de Koepoort over het Westeinde **re** af Randweg op.
Bij kruising **re** af (Lindenlaan) en (Dreef). Op T-kruising **li** af (Noorderweg)
Noorderdijk oprijden langs het IJsselmeer richting **Oosterdijk**.
Langs **Andijk** en **Geuzenbuurt** richting **Wervershoof**.
Op grote weg richting **Onderdijk**.
In Onderdijk **li** af richting **Oostwoud**.
Vlak vóór Oostwoud **re** af (Vereweg)
Bij aanduiding doodlopende weg **li** af, op T-kruising **re** af (Almereweg).
Rechtdoor blijven rijden richting **Medemblik**.

Medemblik dankt zijn naam aan het voormalige riviertje De Leek: Medemeleke. Medemblik verwierf stadsrechten van graaf Floris V in 1289. Deze heerser richtte er in 1288 een dwangburcht op: Kasteel Radboud, vernoemd naar Friezenkoning Radbod uit de 8e eeuw.

Borden volgen "Kasteel Radboud" (zwarte letters, rode letters is een fietsroute). Om het kasteel heen rijden.

Op grote weg **re** af. Vervolgens **re af** brug over, dan weer **re** langs het water.
Weg blijven volgen tot aan Station (Stoomtram museum)

Naast het station met de museumtrein bevindt zich het Bakkers-museum (toegang ƒ 2,- p.p.) 02274 - 5014. Een bezoek is de moeite waard. Een specialiteit is de op ambachtelijke wijze gemaakte taai-koe, medio november te vervaardigen tijdens de traditionele koemarkt.

Koffiepauze in het Bakkersmuseum, Nieuwstraat 8, ☎ 02274 - 5014
(± 15:30 uur)

Langs station, over spoorlijn meteen **li** af.
Na bruggetje **re** af Westerdijk oprijden.
Vlak vóór A7 **li** af, dan **re** af, vervolgens rechtdoor.
Dan **li** af richting **Lambertschaag** en **Abbekerk**.
In Abbekerk **re** af langs Vekenweg richting **Opmeer**.
In Opmeer A.C. de Graafweg recht oversteken.
Langs het water totaan kruising, dan **li** af, op T-kruising **re** af.
Langs Kerk rijden, dan op kruising **li** af richting **Zandwerven**.
Over Noordspierdijkerweg richting **Spierdijk**.
Door Spierdijk heen rijden richting **Zuid-Spierdijk**.
Weg vervolgen richting **De Goorn** en **Avenhorn**.
In Avenhorn rechtdoor richting **Grosthuizen**.
Direct schuin over grote weg **re** af richting **Oudendijk**.
Bij Oudendijk **li** af, direct weer **li** brug over, dan **re** af.
Weg vervolgen richting **Beets**.
Onder A7 door en op N247 **re** af richting Volendam/Oosthuizen.
In **Oosthuizen re** af brug over, daarna **li** af, meteen weer **li** (niet de brug over!!) de Oostdijk volgen langs de Beemster Ringvaart.
Langs *Wijnfort* totaan S10/N244.
Eindpunt in **Purmerend**, doorrijden vai Oostdijk totaan Zuiddijk.
Doorverbindingen via de A7 richting Zaandam/Coentunnel

Volgende Toertochten

Dinsdagen: 27 okt , 1 dec 1992
5 jan, 9 feb, 16 mrt 1993

Met vriendelijke groeten,
Eric van Bruggen
Enrico Rikkers
Rien Braspenning
Carlo van Houten

Suggesties?

07sep1992/motrip3.wri

Gaarne ideëen, suggesties, op- en/of aanmerkingen met betrekking tot
* Route patroon
* Stops onderweg

naar één van de volgende postvakken: 1084 (Eric), 3430 (Enrico) of 1393 (Carlo).

1390

Lisse, 9 oktober 1992.

5

AAN DE DC-10 MOTORRIJDERS

Allereerst: De datum van deze motortocht is verschoven naar

WOENSDAG 28 OKTOBER/30 NOVEMBER

(vanwege de BWK-najaarsbijeenkomst op de 27ste)

De rit wordt gereden op de Veluwe, tussen Amersfoort en Arnhem. Startpunt is welbekend Soesterberg, namelijk:

Petit restaurant " 't Hoogt", Van Weerden Poelmanweg 20, Soesterberg, telefoon 03463-51509. Te bereiken z.o.z. Aanwezig graag om 10:00, we gaan rijden om 10:30.

DE ROUTE:
We rijden langs het keuringsinstituut, steken de A28 over en over een stukje Leusder Heide naar Maarn.
Na de A12 linksaf Huize-Maarsbergen, Broekhuizen, Leersum en Overberg.
Bij de spoorwegovergang Overberg gaan we rechts naar Amerongen, dan Elst en door het Prattenburgse Bos naar Rhenen.
Hier gaan we over het spoor en het riviertje de Grift naar de ringweg rond Wageningen die we volgen richting Bennekom.
Hier luchen we, om ± 12:30, midden in de Boswachterij Oostereng:

"De Panorama Hoeve", Bennekom, telefoon 08389-14396.

Uitgerust volgen we een stukje onverhard bospad (1 km) naar Heelsum en daarna naar Doorwerth.
Na de A50 en de N225 direct de parallelweg rechtsaf richting de Rijn (een heel mooi stukje) naar Oosterbeek.
We rijden binnendoor naar Knooppunt Grijsoord, dan over een vlotte (80 km/uur) bosweg naar Otterlo.
Hier richting Wekerom, De Valk naar Barneveld.
Afhankelijk van de tijd nemen we hier een "sight-seeing" of een rechtstreekse route naar Stoutenburg, bij knooppunt Hoevelaken.
Hier is er nog ruimte voor een drankje in het Truckers-restaurant, waarna ieder zijn weg kiest.

Tenslotte:
- We hebben geprobeerd rekening te houden met de tijd van het jaar door de lengte van de rit aan te passen.
- De zeer geanimeerde uitvoeringen van deze uitnodigingen houdt U te goed totdat Carlo zijn cursus heeft volbracht.
- Met dank aan Thijs Cappon, die overigens kaart *leest* en *rijdt* tegelijkertijd.

Carlo van Houten 1393
Enrico Rikkers 3430
Erik van Bruggen 1084

(gewijzigde) Datum volgende rit:
Maandag 30 november

DC-10
Motor Tocht no. 6
Dinsdag 27 april 1993

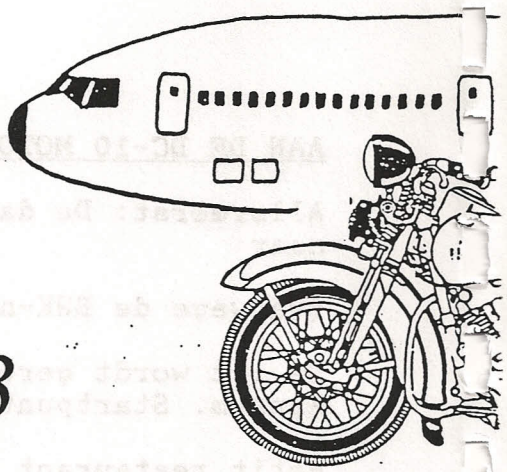

Waarde Motorrijders,

De eerste verkenning van dit seizoen heeft weer plaats gevonden. Het resultaat is een rit door een mooi stukje Oud (Zuid) Holland. Om de vaart er vooral in te houden proberen we maandelijks een toch uit te zetten. Wij houden ons dus van harte aanbevolen voor nieuwe route-ideëen. Alvast om te noteren in de agenda: de volgende motorrit wordt gereden op donderdag 27 mei 1993 en heeft als "Lunch-stop" het huis van de familie Volbeda te Middelie.

Route Beschrijving

Start
Verzamelen te **Woerden**, in de Restauratie van het NS-station, Stationsweg 3, ☎ 03480-13010.
Tijdstip: 11:00 uur (vertrek 11:30).
Bereikbaar via de N212 vanuit de richting Aalsmeer/Mijdrecht of via de A12 Utrecht/Gouda

Route
Vanuit NS-station **LI** af, spoor over.
Borden volgen **rg** "Utrecht/Gouda".
Onder viaduct [A12] **rechtdoor**.
Weg volgen **rg** "Linschoten"
In **Linschoten** in flauwe bocht **RE** af.
B-weg volgen **rg** "Snelrewaard".
In **Oudewater** weg **rg** "Hekendorp"
Dijk volgen **rg** "Stein".
Voorbij **Stein LI** af (brug over).
In **Haastrecht** weg **rg** "Vlist"
In **Vlist** de rivier de Vlist volgen.
In **Schoonhoven** bebouwde kom in.
Borden volgen richting "Veerpont" **rg** "Langerak/Groot Ammers".
Bij de Lek **LI** af **rg** "Jaarsveld".
De Lek blijven volgen tot Vianen
In **Vianen** eerste brug **RE** af.
De Lek oversteken, dan weer **RE** af.
Langs zuidelijke Lek-oever **rg** "Helsdingen/Kortenhoeven".
In **Lexmond** weg **rg** "Ameide"

Lunch
Te Ameide (⌖ 13:30) in *"Het Wapen van Ameide"*, Benedendomsestraat 3, ☎ 01836-1308

In **Ameide** weg **rg** "Broek/Meerkerk".
Viaduct over [A27] links laten liggen.
Direct na dit viaduct 1e weg **RE** af.
Weg volgen **rg** "Noordeloos".
In **Noordeloos** weg **rg** "Hoornaar".
Na ⌖ 1½ km **RE** af **rg** "Overslingerland"
In **Nederslingerland** weg **rg** "Goudriaan".
Vóór Goudriaan **LI** af **rg** "Ottoland".
Ná Ottoland **RE** af, op T-kr. **RE** af.
Bij kanaal **LI** af **rg** "Ammersluis".
In **Ammersluis** langs de Lek **LI** af.
Ná **Streefkerk** 1e weg **LI.**
Na 2km **RE** af langs "Boezem van de Overwaard".
In **Kinderdijk** (molens!) **rg** "Krimpen".
In **Krimpen a/d Lek** eindpunt. Koffie na en dan ieder zijns/haar weegs.

Veel plezier en vriendelijke Groeten.
Carlo van Houten (postvak 1393) en Enrico Rikkers (postvak 3430).

Geachte motorfreaks:

De tocht van 27 april was perfect,mooi weer en een mooie omgeving, leuk terrasje, zelfs muziek (stereo) schallend uit de Goldwing van Libertus, dus wat wil je nog meer! Euh, een nieuwe tocht ja! Regelen we even, 27 mei, prima, luchstopje bij de familie Volbeda,kan ook wel. Nou nog eventjes uitzetten met local guide Jaap en klaar is kees.
Nou dat had je gedacht! Carlo moest zonodig ziek worden en Enrico moest iets onduidelijks op zijn dak doen, dus wie bleef erover? Ja juist de local guide, en of het nog even snel kon, liefst gisteren.
Afijn, het is toch gelukt en ik heb tenminste lekker gereden.
Hier is dan de routebeschrijving:

START: verzamelen Café-restaurant de Wegwijzer te Watergang (tel 02902-61416), tijd: 10.30 uur, vertrek 11.00 uur. Te bereiken via ringweg Amsterdam A10 Noord, afslag Volendam(S116),N247, bij stoplichten N247 linksaf richting Purmerend. Na 1,5 km langs het N.H. kanaal ligt Watergang en de Wegwijzer.

ROUTE: vanaf Watergang Li tot stoplicht N 247, 1,5 km,oversteken rg Zunderdorp. Na Zunderdorp,4,8 li naar Ransdorp. re Ransdorp in,8,daarna weer re. Na het viaduct 2X li, rg Durgerdam. Dijk volgen tot afslag Zuiderwoude, 25 km hier li rg Broek in Waterland. Nu re N247 op rg Monnikendam. Stoplicht,33 km li rg Overleek. 39km li rg Ilpendam. Hier met het pontje het N.H. kanaal over(fl 3,-, you are warned!) dan re en 1e li,42km, naar Purmerland. re rg Purmerend, doorrijden totaan het kanaal,dan li Vervolgens de sluisbrug over bij de stoplichten 2X li. Weg volgen tot op de beemsterdijk. Bij de molen re,50 km, dan bij de 2e X li. Volgende X re. Bij dit X staat de mooiste boerderij van de Beemster, de Eenhoorn. Bij de stoplichten Middenbeemster, 56km,re. Na het viaduct re,li en li de dijk weer op. Deze volgen tot Oosthuizen,65km Brug over Oosthuizen in,meteen re en li rg Middelie, op nr 32 luchstop bij Nico Volbeda (± 13.15).

ROUTE 2: Vanaf huize V. re,na 2 km weer re rg Kwadijk, in Kwadijk re rg Hobrede, in Hobrede li de brug over,rechtdoor. Vervolgens re en net zolang doorrijden tot weg de dijk opgaat. Dijk volgen tot de brug,15km. Brug over li. Weg volgen via Beets,Oudendijk naar Avenhorn In Avenhorn li rg Ursem. Dan 1e brug over li rg Schermerhorn(26km). Brug over re,dorpsstraat in, volgende brug li. Stoplichten rechtdoor rg Grootschermer. In Grootschermer rg Driehuizen. In Driehuizen brug over li rg Westgraftdijk. Bij TX(37 km re,na stoplichten brug over en meteen re rg Spijkerboor. Na de brug re rg Wormer. In Wormer bij Cacaostankfabriek,50 km, li. Na 1 km re (bordje theather)rg Zaan Doorrijden tot de Zaan en dan li,Zaan volgen en verder tot brug. Brug over re, stoplicht re tot parkeerplaats Zaanse Schans.
EINDPUNT,57 km
Veel plezier en tot ziens. Carlo van Houten, ziek(pv 1393), Enrico Rikkers, op het dak(pv 3430) en Jaap Bruin, the old pro (pv 862)

DC-10
Motor Tocht no. 8
VRIJDAG 25 JUNI 1993

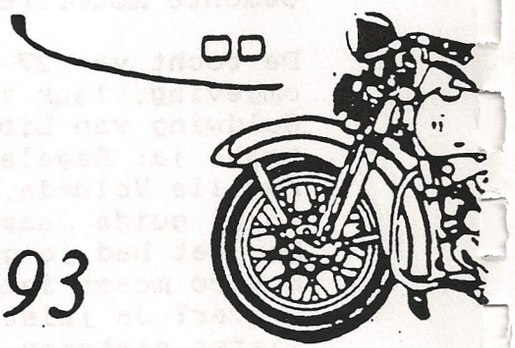

Geachte motorfreaks:

Route beschrijving

Start
Verzamelen te laren (NH) in het cafe " 't Bonte Paard" in het centrum bij de stoplichten.
(tel.02153-82092),naarderstraat 1.
Tijdstip:11:00 uur(vertrek 11:30)

Route

Richting Hilversum tot rotonde en neem deze driekwart bord centrum.Eerste stoplichten die je tegen komt linksaf.
Bij volgende stoplichten rechtdoor richting Soestdijk Soest. Soest in rijden richting Amersfoort/Hoogland.
Nog voor A'foort bij stoplichten rechtsaf (N221) richtng dierenpark.
Deze voorbij rijden ,spoorweg over,bij stoplichten linksaf richting Apeldoorn.
Rechtsaf Doorn (N227) en deze weg vervolgen tot in Doorn.
In Doorn bij stoplichten rechtsaf N225 richting Driebergen/Utrecht.
Onder snelweg door naar Zeist,in Zeist (N224) richting Amersfoot/Huis ter Heide.Al slingerend door Zeist kom je bij stoplichten.Bij dit kruispunt rechtsaf richting Amersfoort/Soesterberg.
Eerste stoplichten weer linksaf Den Dolder.Deze weg vervolgen richting Lage Vuursche,en volg de borden tot in het plaatsje.Hier lunchen we in de "Vuursche Boer" om ca. 13:30 uur.

LUNCH " VUURSCHE BOER " tel.02156-8213

Vervolg de weg rg H'sum ,stpl li H'sum (n201) ,2 stpl li rg Utrecht ,2 stpl re Loosdrecht/Maartensdijk ,stpl li Maartensdijk, ca.5km re Loosdrecht/Loenen.
Vervolg de weg door Rading/Nw.Loosdrecht tot kruispunt stpl li Loosdrecht/Loenen ,op T-splitsing re Loenen/Breukelen,en daarna eeste re afslag 's Gravenland.
Stoplicht re ,stpl li richting 'sGraveland.
Vervolg weg en hou rg Veesp/Bussum.Eind stpl re rg Bussum/Hilversum.Eerste afslag li Hilversumse Meent.
Vervolg weg tot stpl.hier li (Gr. Hertogginnelaan)
Over spoor en stpl rechtdoor rg Naarden Vesting, en volg doorgaand verkeer.
Door Naarden Vesting rg Huizen/doorgaand verkeer.Na passeerring ophaalbrugje li Huizen/Valkeveen vervolg weg tot stpl rechtdoor rg Blaricum.
In bocht (tuincentrum rebel) re rg Blaricum/laren.
In Blaricum re Bussum/Naarden (oud ANVB bord)bij rest. Bellevue.
Vervolg de weg tot op het hoogt hier eind stop bij cafe/rest. Tafelberg. !! TEA TIME !!

Rest Tafelberg tel:02153-83975

1393

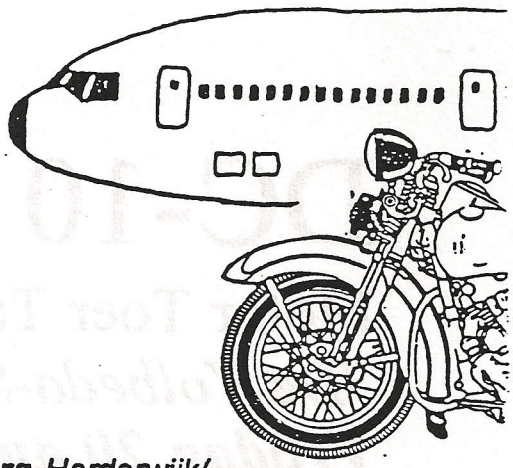

DC-10

Motor Toer Tocht no. 9

Donderdag 22 juli 1993

Waarde Motorrijders,

Met dank aan Rob van Zanten voor de organisatie van de 25 juni tocht, hieronder de door Joost Kroon bedachte toer voor 23 juli a.s
Ten behoeve van de lange termijn planning en dus de agenda, hierbij eveneens de volgende data:
Vr 20 aug (De "Nico Volbeda - herhalingsrit",uitnodiging volgt)
Vr 24 sep, Do 20 oct, Vr 19 nov en Do 16 dec.

☞ **START**
Verzamelen bij Restaurant "Terra Nova" te **Putten** ☎ 03418-61567.
⏲ Vertrek om 10.30 uur
Te bereiken via de **A28**, afslag *Strand Nulde*. Aan het eind van de afslag **rg** *Putten* tot aan **T-kr**. Daar **li**, na ongeveer 100m a/d **li** kant.

☞ **ROUTE**
Weg recht oversteken.
Bij rotonde en stopli rechtdoor.
Bocht naar **li** volgen.
Bij rotonde **re**, **rg** *Garderen*.
In **Garderen li**, **rg** *Speuld/Staverden*
Hoofdweg oversteken.
Dan **re**, **rg** *Uddel*.
Na landhuis **re**, **rg** *Uddel*.
Bij voorrangsweg **li**, **rg** *Elspeet*.
In **Elspeet re**, **rg** *Vierhouten*.
In **Vierhouten**, **re**, **rg** *Gortel*.
Na ongeveer 6 km langs heide, **re**
Weg **rg** *Gortel/Niersen* volgen tòt voorrangsweg (*Zwolsche Weg*).
Dan **re** tot in **Apeldoorn**.
Bij de naald **re rg** *Harderwijk/ Voorthuizen*.
Na ongeveer 8 km **re** naar *Uddel*.
In **Uddel** weg naar **li**, **rg** *Garderen/ Putten*.
Na ongeveer 2 km:
⌂ Lunch in Restaurant "Uddelermeer" te Uddel
☎ 05770 - 1202
De weg op **re** af **rg** *Staverden*.
Na 1,5 km 1e verharde weg **re**.
Rg *Uddelerveen* aanhouden.
Bij **kr**, scherp **li**, onverharde weg.
Bij **kr** met hoofdweg scherp **re**.
Oude Garderenseweg volgen.
Bij voorrangsweg **re**.
In **Elspeet**, **re**, **rg** *Nunspeet*.
Na 5 km **li**, **rg** *Stakenberg*.
Na 5 km **re**, Oude Zwolscheweg in.
Op **T-spl**, **re**, **rg** *Ermelo*.
Op **T-spl**, **li**, **rg** *Apeldoorn*.
Bij hectometerpaal 11,1 **re**
Op **T-spl**, **re**, dan na 500m **re**.
Naar *BoshuisDrie*.
Na 2 km 1ste verharde weg **re**.
Doorrijden tot **T-spl**, dan **re** .
Op rotonde **li**, bij vklichten rechtdoor.
Bocht naar rechts volgen.
Na 700m **li** (Oude Nijkerkerweg)
Bij **T-spl**, **re**, dan **li**.
Na bocht naar rechts, na 1km **re**
Beekweg volgen, over spoorlijn.
Dan 1ste weg **li**, bij station **re**
Bij **T-spl li** weg volgen
Op Steenenkamerseweg **re**.
Weg volgen tot aan eindpunt:
⌂ Strandpaviljoen "Nulde"
☎ 03418 - 56464
☺ Veel plezier en hopelijk tot ziens!
Enrico Rikkers (pv 3430)
Carlo van Houten (pv 1393)

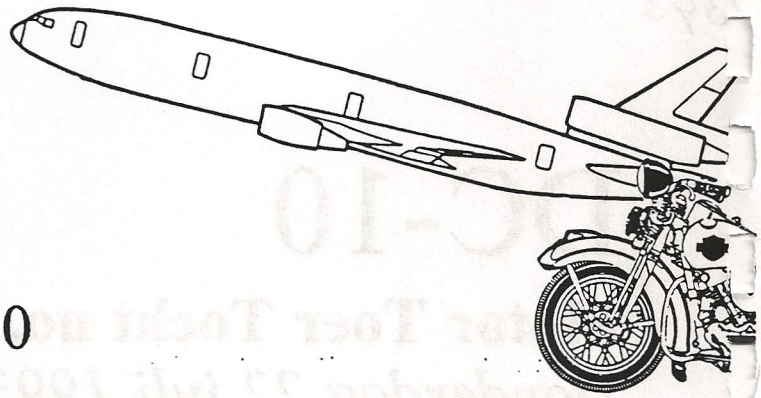

DC-10

Motor Toer Tocht no.10

"De Volbeda-Special"

Vrijdag 20 augustus 1993

Waarde Motorrijders,

De rit van 27 mei, bij de toenmalige deelnemers nog vers in het geheugen gelet op het regenweer, wordt op veler verzoek herhaald. Jaap Bruin heeft de rit verkend. De 10e DC-10 motortoer zullen we als een lusrumrit beschouwen.

☞ START

Verzamelen in Café "De Wegwijzer" te **Watergang** ☎ 02902-61416

⏲ Vertrek om 11.00 uur

Te bereiken via de A10 Noord bij Amsterdam, afslag S116 **rg** Volendam, N247 **li** naar Purmerend. Na 1,5 km langs het kanaal ligt Watergang.

☞ ROUTE

Vanaf Watergang **li** tot stoplicht.
De N247 oversteken **rg** *Zunderdorp*
Na **Zunderdorp** [4.8] **li** *Ransdorp*
Ransdorp inrijden [8], 2x **re**
Na viaduct 2x **li**, **rg** *Durgerdam*.
Dijk volgen tot afslag *Zuiderwoude*
[25] dan **li** naar *Broek-in-Waterland*
Vervolgens **re**, de N247 op
rg *Monnickendam*.
Bij stoplicht [33] **li** naar *Overleek*.
Vervolgens [39] **li rg** *Ilpendam*.
Met pontje het NH-kanaal over (f 3,-)
Dan **re** en **li rg** *Purmerland*
[42] **re rg** *Purmerend*
Doorrijden tot aan kanaal, dan **li**
De sluisbrug oversteken.
Bij stoplichten 2x **li**.
Weg volgen tot Beemsterdijk
Bij molen **re** [50], dan bij 2e kr **li** en bij volgende kr **re**. Bij dit kruispunt staat de mooiste boerderij van de Beemster. Bij stoplichten in **Middenbeemster re** [56]. Na het viaduct **re, li, li** de dijk op.
Dijk volgen tot **Oosthuizen** [65].
Brug over, Oosthuizen in, meteen **re**
Dan **li rg** *Middelie*.

⌂ Koffie-stop bij Nico en Lea Volbeda, huisnummer 32
☎ 02992 - 1564 (⌖ 13:15)

Vanuit huize Volbeda **re** en na 2km weer **re rg** *Kwadijk*. In **Kwadijk re rg** *Hobrede*. In **Hobrede li** de brug over. Dan rechtdoor, vervolgens **re** en net zolang doorrijden to weg dijk op gaat. Dijk volgen tot brug [15]. Brug over **li**. Weg volgen via **Beets, Oudendijk**. In **Avenhorn li rg** *Ursem*. Dan 1e brug over **li rg** *Schermerhorn* [26]. In **Schermerhorn** brug over **re** dorpsstraat in, volgende brug **li**.
Bij stoplichten rechtdoor rg *Groot-Schermer*. In **Grootschermer rg** *Driehuizen*. In **Driehuizen** brug over **li rg** *West-Graftdijk*. Bij T-kr. [37] **re**, na stoplichten brug over en meteen **re rg** *Spijkerboor*. Na de brug **re rg** *Wormer*.
In **Wormer** langs de Zaan rijden tot de weg van de Zaan wegloopt. **NIET** de Zaan over, maar de brug naar de Wijdewormer over, dan **re.** Bij stoplichten **re** tot P-plaats **Zaanse Schans**
✡ Getal tussen [ ] is de KM-stand(!)

Rijdt voorzichtig en veel plezier.

Enrico Rikkers (pv 3430)
Carlo van Houten (pv 1393)

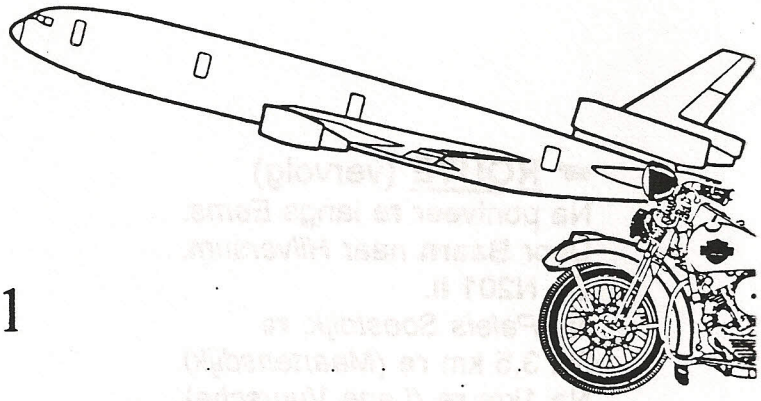

DC-10

Motor Toer Tocht no. 11

"Westmaas-Rit"

Vrijdag 24 september 1993

Waarde Motorrijders,

De 20 augustus rit telde, ondanks het regenachtige weer, toch 13 motorrijders. Inmiddels is deze rit, bedacht en verkend door Jan Westmaas, weer een juweeltje geworden. De route gaat door zeer gevarieerd landschap, voorzien van veel kastelen en andere monumentale gebouwen. *Ter herinnering: de volgende motorritten vinden plaats op donderdag **20 october**, vrijdag **19 november** en donderdag **16 december 1993**.*

☞ **START**
Verzamelen in Café-Petit Restaurant "De Eendracht" te **Abcoude**,
☎ 02946 - 4432, Hoogstraat 37,
Verzamelen **vanaf 10.00 uur**,
vertrek ⌚ **11.00 uur**. (Te bereiken via de A2 Amsterdam-Utrecht, afslag *Abcoude*.

☞ **ROUTE** (+/- 75 km)
Vanuit café **li rg** *Baambrugge*.
Op N101 **li**.
Vóór **Vreeland re rg** *Loenen*
De *Vecht* volgen tot *Maarssen*.
In **Maarssen rg** *Maarseveen*.
Na brug over *Vecht*, **re**
Na **Oudzuylen**, na viaduct **li**
Bij rotonde **rg** *Westbroek*.
1e weg **li rg** *Molenpolder*.
1e weg **re** door stiltegebied.
Weg volgen tot **Westbroek**.
Weg **rg** *Maartensdijk*.
Weg **rg** *Hollandse Rading*.
In **Holl.Rading** bij vkl **li**.
Weg volgen tot ingang van het vliegveld Hilversum.
Op vrw **li rg** *Hilversum*.
Weg **rg** *Oud Loosdrecht*.
Op T-kr **re**.
Op N101 **li**.
Afslag *Nederhorst den B.*

⌂ **LUNCH** (+/- 13.00)
Bij Jan Westmaas, Lange Wetering 61, ☎ 02945 - 4979.
Vertrek +/- 14.00 uur (!)

☞ **ROUTE** (+/- 55 km)
Langs *Vecht* **rg** *Weesp*.
Bij T-kr **re**.
1e weg **li** langs de *Vecht*.
Onder viaduct door, **li**.
In **Muiden** bij brug **re**.
Weg **rg** *Muiderslot*.
Bij Patatkraam **li**.
Bruggetje over, dan **re**.
In **Muiderberg** bij grote kei **li**.
Op rotonde **li**.
Weg volgen tot water, dan **re**.
Door *Naarderbos* **rg** *Naarden*.
In **Naarder Vesting** weg volgen
rg *Huizen*.
Op weg naar *Huizen* **rg** *Valkeveen*.
Li *Valkeveense Laan* inrijden.
Bij park **re**, onverharde weg inrijden
Doorrijden tot verharde weg.
Verharde weg naar **re** volgen.
Op Vrw (*Naarderstraat*) **li**.
In **Blaricum** op kr **li** *(Verbindingsweg)*
Via *Eemnesserweg* op Vrw **li**
Over snelweg, op T-kr **li** *(Eemnes)*.
Daarna **re**, op T-kr weer **li**
1e weg **re** tot pontveer Eemsdijk
(f 1,- voor overtocht) ***z.o.z.***

☞ **ROUTE** (vervolg)
Na pontveer **re** langs *Eems*.
Door **Baarn** naar *Hilversum*.
Op N201 **li**.
Na *Paleis Soestdijk*, **re**
Na 3,5 km **re** *(Maartensdijk)*.
Na 1km **re** *(Lage Vuursche)*.
Door **Lage Vuursche** heenrijden.
Op vrw [N201] **li** *(Hilversum)*.
Weg 4 km tot in **Hilversum**
volgen.

⌂ **Einde Route** (+/- 15.30)
Bij Eetcafé "Nieuw Statewapen".
Soestdijkerstraatweg 42, Hilversum
☎ 035 - 859886

♫ **Route Informatie**

1. De onverharde weg bij **Oud Valkeveen** bestaat uit ingeklonken zand, met wat kleine kuilen. Goed berijdbaar bij lage snelheid.
2. Verschillende **(polder) wegen** zijn geheel of gedeeltelijk voorzien van nieuwe slijtlagen met steenslag (!)
3. In **Baarn** is de Stationsweg afgesloten; aldaar de gele omleidingsborden volgen.
4. De route via Paleis Soestdijk en de lage Vuursche kan worden verkort door na Baarn op de N201 rechtsaf te slaan.
5. Gebruikte afkortingen:

li	links
re	rechts
rg	richting
vrw	voorrangsweg
T-kr	T-kruising
vkl	verkeerslichten
vrk	voorrangskruising

☺ Rijdt voorzichtig, veel plezier en neem vooral een fototoestel mee !

Jan Westmaas (pv 412)
Carlo van Houten (pv 1393)

☞ **OPROEP**

Voor het verkennen van de routes voor 19 november en 16 december worden liefhebbers gezocht. Gaarne een reactie. (Deze tochten zoveel mogelijk in het centrum van het land i.v.m. de winteromstandigheden).

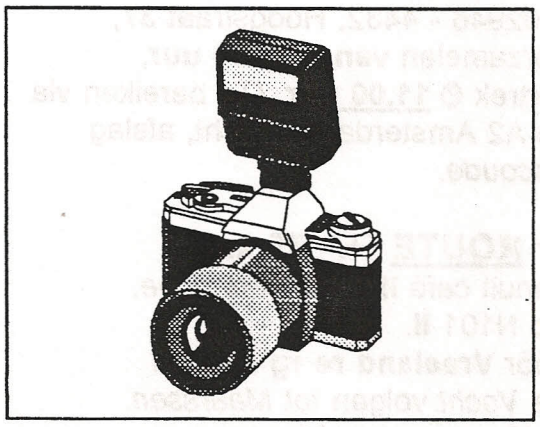

Niet vergeten:

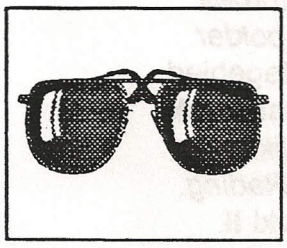

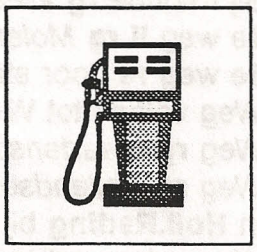

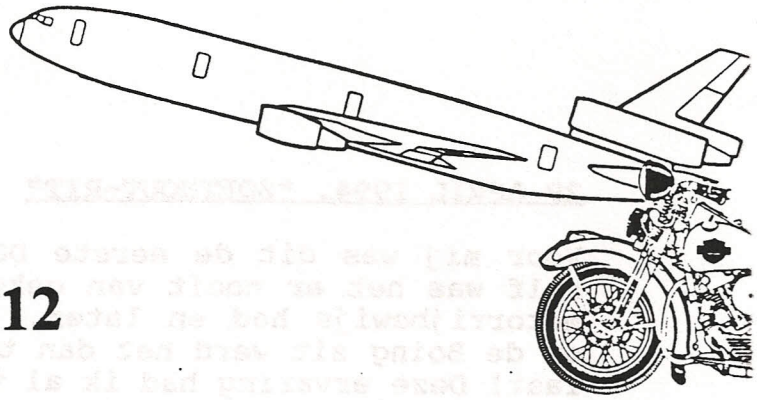

DC-10

Motor Toer Tocht no. 12

" Zoethout-Toer"

Donderdag 25 november 1993.

Waarde Motorrijders,

De Motor Toer Tocht van donderdag 21 october a.s vindt geen doorgang, in verband met de hevige regenval in de voorafgaande weken. Verkenning heeft evenwel in de stromende regen plaats gevonden, maar het resultaat dient nog verder uitgewerkt te worden.
De toer is in een kastelen- en burchtengebied uitgezet. Omdat de exacte routebeschrijvingen nog moeten worden vervaardigd, stellen wij voor deze pas uit te reiken op het beginpunt.
Na 25 november a.s. zullen dit jaar geen tochten meer worden uitgezet. Data in 1994 worden echter zo spoedig mogelijk bekend gemaakt.
Als startplaats is Houten gekozen; de middagstop wordt ten huize van de familie Zoetebier gehouden (vandaar de "Zoethout"-toer), het eindpunt ligt hoogst waarschijnlijk in de directe omgeving van Schiphol.

☞ **START**

Verzamelen in Café-Restaurant "De Roskam" te **Houten**,
Plein 25 (Oude Dorp)
☎ 03403 - 71254
Tijd: 10:00 uur, vertrek 10:45 uur
Te bereiken via de A12 en de A27, afslag Houten. Op rondweg van Houten borden volgen rg "Oude Dorp" (dit is het oude dorpje Houten).

☞ **ROUTE (globaal)**

Houten
't Goy / Loerik
langs de Kromme Rijn
Cothen
Langbroek
via Langbroeker Wetering
langs burchten en kastelen
Doorn
Driebergen/Rijsenburg
Austerlitz
Huis ter Heide
Den Dolder
Groenekan

⌂ **LUNCH** (+/- 13:00 uur)

Bij de familie Zoetebier,
Vijverlaan 2 te **Groenekan**
☎ 03461 - 1248

☞ **ROUTE**

Gegevens volgen.

♫

Hartelijke Groeten en graag tot ziens in Houten.
De verkenners,
Anne Zoetebier
Carlo van Houten
Enrico Rikkers

29 APRIL 1994, "ZOETHOUT-RIT"

Voor mij was dit de eerste DC-10 motor toer tocht, op de 10 zelf was het er nooit van gekomen, eerstens omdat ik nog geen motorrijbewijs had en later, ja waarom eigenlijk niet? Nu ik op de Boing zit werd het dan toch eens tijd. Conclusie veel te laat! Deze ervaring had ik al veel eerder op moeten doen.
Klokke tien in Houten, op het terras want het weer was schitterend. De bediening was optimaal, iedere nieuwe arrival werd direct van koffie voorzien. Een aantal motoristen moest aangeroepen worden anders waren ze zo het café voorbij gereden. De motoren stonden verdekt opgesteld achter het etablissement, vandaar. Tot grote hilariteit werd er een motor waargenomen die vele malen langs reed. Deze rode off the road heeft waarschijnlijk alle straten van het oude dorp gezien. Of deze motor bij ons hoorde weten we nog steeds niet.
Na de vijf minuten call van Carlo was het vertrek "on time", d.w.z. ICA binnen het kwartier van scheduled departure.
De route was zo cryptisch opgesteld dat onze gids al na ca. 300 meter fout reed en alle 15 motoren een vaardigheidsproef af deed leggen, 180° draaien op de rijbaan. Overigens waren er 16 deelnemers, Evert Boekhout onze aankomende B737 vlieger had zijn vrouw meegenomen als duo. Het gezelschap kende nog een dame; de vrouw van Peter Westerdijk.
De route voerde ons langs een fraai landschap, de eerste bloesem van de betuwe was reeds zichtbaar. In beschaafd tempo reden we langs een aantal burgten, Jan v.d. Schuur moest even alles uit de kast halen en haalde de hele groep in. Zijn commentaar later "leuke kasteeltjes bouwen ze daar, ze liggen alleen zo dicht op elkaar", volgens mij een kwestie van snelheid. Boze tongen beweren overigens dat Jan zijn motor op slaolie laat lopen, de blauwe walm zou hiervan een teken zijn.
Ik kreeg even het idee dat de tourleiding ons naar een gemeenschappelijke medische keuring zou leiden toen ik in Huis ter Heide het McDonnalds restaurant ontwaarde. Gelukkig gingen we daar de andere kant op.
Al vlot waren we bij de familie Zoetebier in Groenekan. Parkeren is nog een heel probleem, Peter Westerdijk had een wegversperring nodig om zijn motor stabiel weg te zetten. Om ons te verwelkomen waren daar Mevrouw Zoetebier en de hond, deze laatste bleek een voorkeur te hebben voor de Shag van Jan van Swinderen. Slechts door list en bedrog en dreigen met geweld was de hond bereid de Shag terug te geven. De lunch was uitstekend verzorgd.
Na de lunch vond Jan v.d. Schuur Londen aantrekkelijker dan het uitrijden van de tocht, gelukkig werd zijn plaats ingenomen door de vrouw van Anne, zij het als duo.
De middag werd gekenmerkt door bochtentraining langs o.a. de Oude Rijn, Kromme Mijdrecht en Amstel. In Breukelen waren een aantal mensen die een eigen interpretatie hebben van voorrang, een horde motoren heeft altijd voorrang. Deze werd dan ook geforceerd door de moedige inzet van Carlo, Hans de Smalen en Anne Zoetebier. Later kwam er nog enige muiterij in eigen gelederen, Jan van Swinderen drukte door en voerde de hele meute langs het kasteel de Haar in Haarzuilen. Peter Westerdijk en zijn vrouw hadden ons toen reeds verlaten, hun smoes was een trouwerij.
Tijdens het tanken werden enige motoren vergeleken, Johan

Stokkers was creatief bezig geweest met de boormachine om het geluid van de uitlaat te verbeteren. Iedereen was het erover eens dat de Harley van Anne het mooiste geluid geeft maar dat komt door de "Cubic Inches", waar wij slechts CC's hebben.
Het eindpunt van de tour was nog niet vastgesteld, Carlo zou ons leiden. Na Uithoorn voerde de tocht langs de Amstel, de goden waren ons gunstig gezind, Cindu is niet geëxplodeerd door het passerend motorgeweld. Er blijkt enig verschil te zijn tussen Bovenkerk en Ouderkerk. Zilverzand is in Bovenkerk, wij waren met zijn allen in Ouderkerk. Daarom moest voor een tweede maal de markt verstoord worden om wederom de Amstel over te steken.
Bij gebrek aan plaatsen op het terras creëren wij zelf plaatsen, deels op de railing van het terras en verder met "geclaimde" stoelen. Een Heineken bestellen kort na de staking is vragen om moeilijkheden, je krijgt een Amstel ook al omdat je aan de Amstel zit. En het is toch een DC-10 rit, en waar vliegen die jongens op? Juist, Curaçao en Aruba, Amstelbestemmingen bij uitstek.
Om ca 16.30u nog een paar handen schudden en een voorzichtige zwaai en ik ben onderweg naar huis. Niet nadat ik de opdracht heb gekregen om een rit uit te stippelen, en nog wel in Zeeland, daar kom ik zelden of nooit. De kaart er maar eens bij halen en een oproep doen om hulp. Ik heb nog even respijt we gaan eerst nog naar Noord Holland en daarna rond het Ijsselmeer. Daar moet ik bij zijn, kan ik wat ervaring opdoen en wellicht iemand strikken om mij te helpen. Tot dan.

Nighthawk, maar dan overdag.

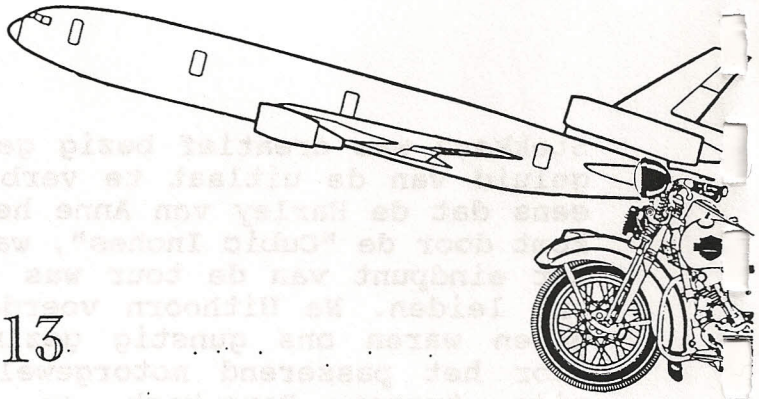

DC-10

Motor Toer Tocht no. 13

"Jeff's Brabo-rit" **Maandag 30 mei 1994**

Waarde Motorrijders,
Hieronder een rit, verkend door Jeffrey Ansems, in het westen van Noord Brabant. Ter herinnering hieronder volledigheidshalve de overige geplande motor toertochten:

woensdag 29 jun	*IJsselmeer-tocht*	Carlo van Houten
vrijdag 29 jul	*Zeeland-rit*	Rein van der Louw
maandag 29 aug	*Betuwe-toer*	Peter Westerdijk
donderdag 29 sep	*Veluwe-trip*	Evert Boekhout

Vervolgens staat op de achterzijde van dit pamflet een boeiend verslag van de laatst gehouden toertocht op 29 april, opgetekend door Rein van der Louw.

Start

10.00 uur bij "Van Deuren Motoren" a/d Hoge Zeedijk te Zevenbergse Hoek (01685 - 3171)

Aanlooproute: richting Rotterdam.
A16 volgen richting Breda
na Moerdijkbrug 2e afslag "Zevenbergse Hoek"
op T-kr **li**, dan **li** onder snelweg door
2 spoorwegovergangen kruisen
dan **re** bebouwde kom in
op kr met bord "Lage Zwaluwe"(Li) **re** af
na opngeveer 50 meter rechts.

Route 1

Zevenbergse Hoek - Zevenbergen - Klundert - Willemstad (niet Curaçao) - Standaardbuiten - Oudenbosch - Bosschenhoofd - Seppe (vliegveld)

Lunch

+/- 13.00 uur in Restaurant "De Cockpit", Pastoor v.Breughelstr. 93a Vliegveld Seppe (01652 - 13129)

Route 2

volgt

Beste mensen, een heel plezierige dag, voorzichtig rijden en naar ik hoop tot spoedig ziens op ons startpunt op 30 mei aanstaande.

Jeffrey Ansems.

Tip van de sluier: De volgende rit (vrijdag 29 juli 1994) start in Purmerend om 10.30 uur in Café-Restaurant De Nieuwe Tuinbouw, en gaat via de voormalige dwangburchten van Floris-V (Noord-Holland).

Van onze speciale correspondent (Rein):

DE JEFFREY-BRABORIT.

Zevenbergschen-Hoek is toch net even verder dan je dacht. Daarom maar even doorgereden en de rechterpols iets verder door gedraaid. Tanken zat er niet meer in wilde ik op tijd komen. Routebeschrijving naar van Deuren motors was uitstekend. Bij aankomst net voor tienen zag ik nog maar één motor staan, die van Evert en Renée. Is zelfs Jeffrey er dan nog niet?
Binnen bleek Jeffrey wèl aanwezig te zijn, maar waar is zijn motor dan? Willem van Deuren had voor koffie gezorgd met een traktatie, echte Brabantse worstebroodjes en abrikozen-rondos. Voorzichtig begonnen er meer deelnemers binnen te druppelen. Gerard Smeets, inmiddels al weer effe A-310, was net na tienen binnen. Michael Niemeyer had een bekende meegenomen, Vincent. Deze had een goede reden om aanwezig te zijn, hij is eerste officier op de DC-10 bij Martinair en dat heeft iets met de DC-10 te maken. Jaap Bruin kwam om half elf aan met een verslagen blik in zijn ogen. Hij weet inmiddels zeer goed de weg in Breda en omgeving, kon de weg niet vinden. De route was ook alleen maar beschreven vanuit de richting Rotterdam en niet voor Tilburg.
Overigens bracht Jaap de mededeling dat Carlo niet zou komen. Ja U leest het goed, voor zover ik heb vernomen was dat een primeur. Het excuus, een prof-check. Accepteren we dat in het vervolg?
Omdat de meester zelf niet aanwezig was werd er ook geen signaal gegeven ter aanvang. We hebben dan ook een delay van bijna een uur moeten noteren en we komen er niet onderuit dit aan crew toe te wijzen.
Over die motor van Jeffrey nog even. Zeer decadent werd deze door Willem van de motorzaak met draaiende motor voor op het parkeerterrein neergezet zodat Jeffrey alleen het ding nog maar hoefde te bestijgen. Later begrepen we waarom, Jeffrey heeft nog moeite met starten. Allerlei vage uitvluchten zoals, standaard stond nog uit e.d. werden aangevoerd om de onervarenheid met het machien te verhullen.
Zeven motoren en negen deelnemers gingen onderweg (de vriendin van Jeffrey, Mandy was ook mee op de buddy). In Zevenbergen werd meteen al getankt want Jaap had na het rondje Breda alleen nog maar damp in de tank. Via Klundert en Noordschans naar Willemstad. Deze plaats heeft niets gemeen met de Curaçaose naamgenoot. Wel werd een poging ondernomen om onze route te dwarsbomen door op de bewuste dag de markt neer te zetten. Onverschrokken als wij zijn gaan we dan dwars tegen het verkeer een éénrichtingstraat door. Het nadeel van zo'n motortocht is dat als je iets leuks ziet dat je dan niet even kan stoppen. Willemstad lijkt mij een leuk plaatsje, maar op de lijst zetten van nog te bezoeken plaatsen.
Verder door Oudemolen en Standaardbuiten naar Oudenbosch, daar denk je verdwaald te zijn. Er staat daar een kleinere kopie van de St. Pieter in Rome midden in het dorp.
De tocht voerde ons daarna door het dorp Seppe, ik heb nog nooit zoveel verkeersdrempels in één straat gezien.
Om tien voor twaalf waren we al op vliegveld Seppe. Daar ontstond enige discussie over waarom we al zo vroeg bij de lunch pleisterplaats waren. We kunnen twee redenen aanvoeren, het hogere rijtempo van de leider en Jeffrey was vergeten dat een tocht uitzetten langer duurt dan hem rijden. Bij het uitzetten moet je iedere keer stoppen om iets op te schrijven.
De serveerster van het terras op Seppe is tot wanhoop gedreven met onze bestelling. Tegen de tijd dat de bestelde etenswaren arriveerden werd het voltallige keukenpersoneel ingezet om de versnaperingen uit te serveren. Tegen de tijd dat de rekening moest komen was de oorspronkelijke serveerster weer enigszins hersteld.
Onder het genot van een aantal sterke verhalen hebben we kunnen aanschouwen hoe de landingstechniek op een grasbaan is. Maar is het nu echt zo dat je de halve baan onder je door moet laten schieten alvorens drie keer te stuiteren?
Er was ons beloofd dat de routebeschrijving van de middagrit hier gegeven zou worden. Jeffrey vertelde echter dat er geen route uitgezet was voor de middag, die was vrij. De ware reden is dat het op de dag dat hij hem ging uitzetten regende, bij Seppe was hij zo nat en zo dicht bij huis dat hij het heeft opgegeven.
Nu konden we wel aangeven waar we nog heen wilden, ook het eindpunt was ter invulling door ons. Het werd een korte rit langs Blauw Sluis, Lage Zwaluwe, Moerdijk en alweer Zevenbergschen Hoek naar Breda. In Breda hebben we in het centrum een terras opgezocht omdat het weer zo mooi was.
Of je de motor nu wel of niet naast de kerk mag parkeren werd nog even nagevraagd door Jeffrey aan een motoragent. De man zei maar ja omdat hij niet doorhad waar het over ging.
Op een terras zie je veel leuke dingen zoals vrouwelijk schoon, hoe energie af te tappen van een lantarenpaal, het aanbrengen van een wielklem enz. Het meest merkwaardige in Breda zijn wel al die verschillende uniformen in de stad. En die man met dat petje, wat was dat voor een figuur?
Half vijf, de hoogste tijd om weer naar het noorden te trekken. Dus de motor gestart en in het gezelschap van twee andere deelnemers weer opgezadeld en vertrokken. Jaap ging weer via Tilburg, zou het in één keer gelukt zijn? Ik denk het wel want Gerard ging ook die kant op.
Van Carlo heb ik vernomen dat de Zeeland rit naar oktober is verschoven. Inmiddels heb ik al goede tips gekregen en begint er voorzichtig een plan te vormen. Voorlopig ga ik maar eens zelf in Zeeland kijken, eerst maar eens alleen verdwalen.

Nighthawk (wederom overdag)

DC-10 Motor Toer

No. 14 Woensdag 29 juni 1994

Ysselmeer-tocht

In tegenstelling tot vorige toertochten duurt deze rit de gehele dag en kent bovendien meer korte stops.

START

Verzamelen om 10:00 uur bij Café-Restaurant "Stuttenburgh" te **Monnickendam**, Haringburgwal 2
☎ 02995 - 1869
Vertrek : 10:30 uur uiterlijk
Aanlooproute: vanuit het Noorden via de N247, vanuit het zuiden via de A4, de A10-Oost, Zeeburgertunnel of Y-tunnel, daarna N247 richting Voldendam, afslag Monnickendam-Noord, over verkeersdrempel, eerste straatje links (buigt meteen scherp naar rechts).

ROUTE

Vanaf parkeerplaats rechtsaf.
Op N247 rechtsaf
1e afslag rechts (Katwoude)
Dijk richting Volendam.
In Voldendam rechtdoor.
Op de dijk linksaf (Edam)
Bij sluis Edam linksaf
1e brug rechts over
Direct weer rechts naar dyk.
Op dyk richting Hoorn.
Dijk volgen (Enkhuizen)
Richting centrum aanhouden
Langs haven, 1e straat rechts
Bij "Dromedaris" **koffie** (*)
Dijk volgen naar Andijk
Via Medemblik (kasteel)
Langs gemaal "Lely"
Dyk volgen (Den Oever)
A7 (Afsluitdyk)
Afslag Zurich, direct rechts
Lunch in Makkum.
Weg vervolgen via de volgende plaatsen: Piaam - Gaast - Workum Hindeloopen - Stavoren - Laaksum - Mirns - Oudemirdum - Sondel - Lemmer (zoveel mogelyk B-wegen volgen langs de kustlyn).
Vervolgens via Rutten - Creil - Espel naar Urk (**koffie**).
N352 en A6 richting Lelystad.
Afslag Lelystad Noord N307
Afslag Enkhuizen, dan rechts naar de "Batavia"-werf en Raderboot (**eindpunt**).
Van daar uit kan via de Oostvaardersplassen naar Amsterdam worden gereden of via de Houtribdyk naar Enkhuizen.

Aanbevelingen

Zonnebril, anti-condensdoekje.
Er wordt regelmatig gestopt om te tanken en vliegen te verwyderen.
Veel plezier en tot ziens !!

Z.O.Z. ☞

29 ~~JULI~~ JUNI, IJSSELMEER-TOCHT.

De monsterrit, de moeder aller tochten kun je deze rit wel noemen. Er was echter een klein probleem met de datum, althans voor een aantal verstokte oranje-fans. Nederland moest, om 18.30u pas, tegen Marokko spelen. Nu weet ik niet wat een aantal medebestuurders denken van het formaat van Nederland maar zo'n rondje Ijsselmeer daar ben je zo mee klaar, dat dacht ik tenminste. Had ik het mis.
Zelf heb ik nog geprobeerd mijn oranje gevoelens te uiten met oranje bretels, vergeefs, ik stond alleen. Bretels zijn een geliefd object, de striemen staan nu op mijn borst. Ik ga proberen om altijd als eerste aanwezig te zijn bij de volgende ritten, het commentaar bij iedere arrival bied genoeg stof tot schrijven. Henk Schuur verweet Carlo persoonlijk de weergoden ontstemd te hebben, het was dan ook bewolkt maar wel warm. Dit keer was Jan Westmaas het slachtoffer van de routebeschrijving, zijn aanloop naar Monnickendam was iets langer. Volgens Jan zijn er wel drie gelegenheden in Monnickendam die Stuttenburgh heten. Jaap kon het dit maal wel in één keer vinden. Na striptease van zijn jas kwam er een zeer fraai shirt tevoorschijn, zijn achterbuurman kan het logo van de DC-10 motor toer op T-shirts drukken. Ze zijn nog op zoek naar een kwalitatief beter shirt. Opdruk alleen in zwart. Volgende rit geld meenemen en bij Jaap bestellen, prijs afhankelijk van de shirtprijs (moet toch kunnen voor om en nabij de 10 gulden)
Om 10:25, de five minute call van Carlo (overigens op een nieuwe tweedehands Kawasaki), waren er 14 heren en één dame verzameld (Marjan, van Roy), een bijzonder mooie opkomst voor zo een lange rit. Dus een on-time departure richting Volendam. De wolken pakten zich steeds dichter opeen boven Noord-Holland. Tijdens de pre-rit koffie was er ook al voorspeld dat er één bui boven Nederland zou blijven hangen die de contouren van het Ijsselmeer in de richting van de klok volgt met een snelheid van ca. 60-80 kM/u. Die bui kwamen we dan ook tegen in Hoorn, maar we zijn toch zeker geen watjes dus gewoon doorrijden. Bij het verlaten van Hoorn, waar niemand ons meer kon zien, toch gestopt om een paar lieden hun regenpak aan te laten doen, die bleven vervolgens ook nat, de rest was in Enkhuizen alweer droog.
Bij de Dromedaris werd koffie genuttigd. Mooie gelegenheid om even een paar bijzondere deelnemers te noemen. Johan Konijn, BWK op de 747-300, op een enorme motor, het aantal CC's durf ik niet eens te schatten. Het lijkt op een Goldwing maar dan van Kawasaki geloof ik. Voor deze motor moet je op een crewcursus van drie weken met een opvolgende routetraining. Peter van Meel heeft weinig met vliegen te maken. We kennen hem wel allemaal als de broer van Marjan ,van Roy. Hij heeft een tijdje op Curaçao gewoond en kent zodoende onze beruchte crewborrels. Het gezelschap van de Wijngaard was aanwezig op twee bijzonder fraaie gehuurde BMWs. Ook de broer van Henk Schuur, Gerrit was er. Hij schijnt ook te vliegen maar dan op de 400, misschien kan hij Jan helpen de weg te vinden.
Grote consternatie, na het koffie drinken, Ton Ratelband was verdwenen. Ton was slechts een klein eindje meegereden omdat andere verplichtingen hem harder nodig hadden. Of had hij de bui bij Hoorn al zien hangen? Overigens kneep Erik van Bruggen er na de koffie tussen uit omdat hij anders de voetbalwedstrijd zou missen, alleen kon hij de uitgang van Enkhuizen slecht vinden.
Verder naar het Noorden nu. Bij zo'n motorrit laten ze je verkeersovertredingen maken. Moest ik in Medemblik over het fietspad om het kasteel te kunnen zien! Langs gemaal "Lely", ook weer zoiets waar je nog een keer met moeders en de kinderen heengaat om rustig te bekijken (mooi stoommachine museum). Patrick werd er solo op uit gestuurd om benzine te gaan tanken, zo'n grote jongen kun je om een boodschap sturen. Je moet wel even op hem wachten halverwege de afsluitdijk. Voor den Oever werd de tour de force ingehaald, een peloton wielrenners van de krijgsmacht. Zoveel motorbegeleiding voor een paar fietsers.
Rechtsaf de afsluitdijk op, je kunt de zee ruiken als je het vizier open zet. Op de dijk mochten even alle registers open. Helaas kon ik niet meekomen, mijn koppeling begon door te slaan bij een zeker koppel, rustig maar verder gereden ze moesten toch op Patrick wachten. Weer een mooie gelegenheid om alle motoren eens rustig te bekijken. Ook maar eens op zo'n mooie BMW gaan zitten, even dromen. Patrick sloot zich al weer snel aan bij het gezelschap en zag er opgelucht uit, zijn tank was weer vol.
Na de dijk waren we al weer snel in Makkum, gelukkig, de maag begon al vreemde geluiden weer te geven. Carlo gaf ons de keus uit een aantal gelegenheden om te eten. De jongeren onder ons kozen voor echt junkfood in de vorm van patat en dergelijke vette happen. De meer gematigden gingen voor haring. Ik kon met dit weer de verleiding van een ijsje niet weerstaan, Er werd door de toerleider een scherpe vertrektijd van vijf over twee gedicteerd.
Dus op tijd weer allemaal op pad. Geheel naar gewoonte diende er nog binnen Makkum een special task verricht te worden, een smal opgebroken straatje met tegenligger en geparkeerde auto. Zonder schade allemaal doorgekomen. Daarna lag het wijdse Friese landschap voor ons. Wat is Nederland mooi, zeker met het zonnetje aan het zwerk. Genieten daar in het hoge noorden. Veelal B-wegen langs de dijk voerde ons langs plaatsen met namen die een associatie oproepen met meer koude tijden van het jaar, ijsmeesters waren dan ook niet op pad.

Zo die er geweest waren hadden ze waarschijnlijk een zonnesteek opgelopen. Nu was ik in Makkum vanwege de catering vergeten dat mijn tank leeg begon te raken, dus moest ik in Stavoren even een inhaalmaneuvre uitvoeren om langszij de leider te komen om tankpermissie te vragen. Op de laatste dampen in mijn tank bereikten we Mirns. Daar waren ze bijzonder blij met de klandizie van een aantal motorrijders. De dorpsgek/alcoholist bedient daar de pomp en deed een erg succesvolle poging om Roy te beledigen. Hoe is het ook alweer, kinderen en dronkaards? Er werd nog even een jongetje bij mij op de motor gezet om een stukje mee te rijden, we waren dan ook de attractie voor deze zomer in het dorp.
Lemmer is in de zomer geannexeerd door Duitsland als je de kentekens mag geloven. Misschien mogen we eerdaags weer een keertje tegen ze voetballen. Ben benieuwd naar de uitslag. Via een zeer bochtig (!) traject reden we door de Noordoostpolder. Carlo hadden we echt al teveel bochten gehad? Ik wist niet dat je in Nederland zo ver achter elkaar rechtdoor kon rijden, en dat zonder stoplichten. Koffie in Urk, voor menigeen was de malt aantrekkelijker. Ook hier weer een scherpe departuretijd van de toerleiding. Het zitvlees begon langzaamaan pijn te doen, wat wil je na meer dan 200 kM. Je kon merken dat de tijd ging dringen, Carlo ging steeds vaker op zijn horloge kijken. Heeft u wel eens gezien hoe hij dat doet onder het rijden, Patrick en Roy kunnen het perfect imiteren
We gingen natuurlijk niet rechtstreeks naar Lelystad. Eerst diende nog een special task uitgevoerd te worden, op een polderweg een tractor met aanhanger inhalen waar dat eigenlijk niet kan. Wederom zonder kleerscheuren.
Relatief snel waren we al in Lelystad bij de Batavia. De raderboot was reeds gesloten, bovendien was het al half zes dus nog maar een uur tot het voetballen. Het werd dan ook een snel afscheid. Carlo nam Jaap op sleeptouw en sneed af richting Enkhuizen. Een aantal gingen een tikje terug en Gelderland/Overijssel in, weer anderen staken door naar Utrecht. Roy en consorten speelden een thuiswedstrijd en hadden het minste haast. Patrick en ik zijn maar langs het water blijven rijden dat navigeerde wel makkelijk. Na een burgertje van Mac in Amsterdam zuid-oost nam ik afscheid van mijn toermaatje, ik had daar lokaal een voetbaladresje geregeld. Een flinke rit met uitstekend weer, maar ik had het wel goed in mijn achterwerk zitten. Erik had makkelijk op tijd geweest, en zo interessant was de wedstrijd niet. Wel gewonnen, als u dit leest weet u of we veel verder zijn gekomen.
En dan nog even voor de prijsvraag; hoeveel windmolens hebben we onderweg gezien? Antwoorden, schattingen en ramingen niet naar mijn postvak graag.
In juli naar noord holland, naar verluid een mooie rit met veel historie. In augustus naar Zeeland, ik heb hulp gekregen bij het uitzetten, bedankt.

Nighthawk (nog immer overdag)

nascrift: afkomstig van onze speciale verslaggever Rein van der Louw.

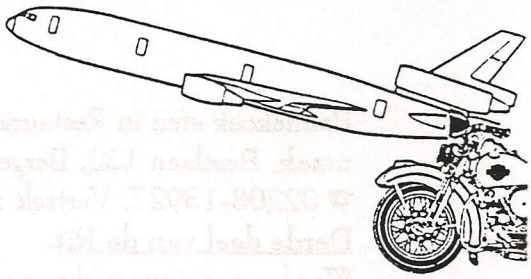

DC-10 Motor Toer
No. 15 Vrijdag 29 juli 1994
"Floris V tocht"

Waarde Motorryders,
Deze keer een tocht, die voert over Hollands oude wegen, langs historische nederzettingen en kastelen. De start vindt plaats in Zuidoostbeemster, Purmerenderweg 167, bij Herberg *"De Nieuwe Tuinbouw"* ☎ 02990-23748 en het tydstip van verzamelen is 10.00 uur. Uiteraard vertrekken om 10.30 uur.
De aanlooproute gaat via Amsterdam over de A10-Oost/West, de A8 richting Zaandam en vervolgens de A7 richting Leeuwarden. Op de A7 de afslag Purmerend nemen. Onderaan de afslag li, daarna 2e weg li. Het is wellicht aan te bevelen het yzeren paard vóór aanvang van de rit voldoende te hebben laten drinken.

Eerste deel van de Rit.
A/h eind v/d weg re dyk volgen *De Ryp*.
In De Ryp li *Graft*,
In Graft 1e weg li, direct weer re,
bij brig re, daarna meteen li.
Op T-kr re *Grootschermer*,
Op T-kr. re, daarna in Grootshermer li,
Weg volgen *Ursem*.
Vóór Ursem li dyk volgen *Rustenburg*,
In Rustenburg re brug over, 2e weg re,
Water blyven volgen *Opmeer*,
In Opmeer op kr. rechtdoor,
N241 oversteken, weg volgen *Abbekerk*,
In Abbekerk re, daarna li A7 over *Twisk*,
Na Twisk rechtdoor N240 oversteken en borden volgen *Kasteel Radboud*.

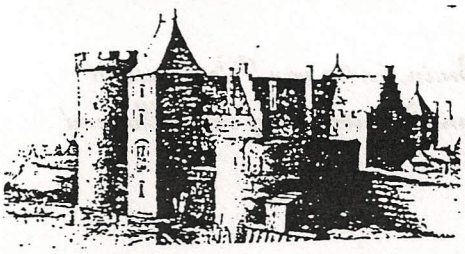

Koffie drinken in **Kasteel Radboud**, Oudevaartsgat 8, Medemblik ☎ 02274-2851
Verblyf van ± 12.00 - 12.20

Kasteel radboud is door Graaf Flris V van Holland (1256-1296) gebouwd in 1282 als onderdeel van een reeks burchten waarmee hy de opstandige Westffriezen in bedwang wilde houden.

Tweede deel van de Rit
Vanuit kasteel li langs de haven ryden.
Op T-kr. re brug over, rechtdoor.
Weg naar li volgen voor station langs.
Op rotonde rechtdoor langs molen.
Vóór T-kr. re B-weg volgen.
Op T-kr. re *Middenmeer*. N242 kruisen.
Weg volgen *Kolhorn*.
Op kr. met N248 li. Na Kolhorn re.
Westfriesche Dyk volgen via Kreil.
Dyk volgen via Poolland en Keins.
Op N248 li *Schagen*, Op kr. re N245,
1e kr. re, daarna steeds rechtdoor.
Op Westfriesche Dyk li *St Maarten*,
Na Sint Maarten dyk volgen.
Afrit *Eenigenburg*, op T-kr. re,
In Eenigenburg op T-kr. re, daarna
1e weg li, na ± 100 meter weer re.

Ruïnes van kasteel Nuwendoorn, op last van Floris V in 1274 gebouwd.

Zelfde weg terug, op T-kr. re.
Weg volgen, dyk kruisen, *Zijpersluis*.
Re *Burgerbrug*, op kr. li *Burgervlotbrug*.
Vlotbrug over Noorhollands Kanaal
N9 kruisen, rechtdoor *Petten*.
Bij duinen li *Camperduin/Schoorl*.
Direct bovenop helling li (voorzichtig!),
Polderweggetje volgen (links aanhouden).
Na molen weggetje volgen, buigt rechts.
Op kr. li bij duinkreek(*Harger Gat*).
Weg volgen door Groet, Schoorl.
Weg volgen *Bergen*, duinvoet blyven volgen.

Pannekoek eten in Restaurant **Duinvermaak**, Breelaan 132, Bergen ± 13.30 ☎ 02208-13927. Vertrek ± 14.00

Derde deel van de Rit.

Weg langs duinvoet blyven volgen.
Weg naar *Bergen aan Zee* volgen.
Bij die afslag rechtdoor *Egmond*.
In Egmond a/d Hoef **li**
Na ± 50 meter rechts stoppen.

Ruïnes van Slot op den Hoef, gesticht in 1210, verwoest in de 80-jarige oorlog in 1573.

Zelfde weg terug, op kr **li**.
Indien er tyd genoeg is, vlak voor Egmond-Binnen **re** landweggetje volgen.
Op kr. **li**. Na 10 meter stoppen.

Hier bevinden zich de fundamenten en een waterput van een kerkje uit de 8e eeuw. Een volgeling van Bonifatius (in 754 te Dokkum vermoord) vond hier water. De put heet Sint Adelbertus put. In Egmond bevindt zich derhalve de oude abdy.

Weg volgen *Bakkum/Castricum*.
Op kr. by Castricum rechtdoor.
Vlak vóór spoorlyn **re** (B-weg).
Weggetje volgen, op grote weg **re**.
Weg volgen *Heemskerk*.
Voor afslag naar links ("Marquette") stoppen aan rechterkant van de weg.

Op deze plaats bevindt zich een oude zandheuvel, waarop volgens de overlevering de graven van Holland werden benoemd. Er staat nu een herinneringsnaald.

Weg volgen, in Heemskerk op kr **li**.
Weg volgen *Uitgeest*, na bocht naar links 2e inrit rechts

Slot Assumburg, gebouwd in de 13e eeuw door Floris V als dwangburcht. Nu is het een jeugdherberg, verder niet toegankelijk.

Weg volgen, 1e kr. **re**.
Over spoorlyn vóór A9 **re**.
Landweggetje blijven volgen, op T-kr. **re**,
Op kr. **li** *Beverwyk*.
In Beverwyk weg volgen *Velsen Noord*.
Sluisroute volgen, of, indien afgesloten, de pont nemen richting *Ymuiden*.
Na oversteek Noordzeekanaal op kr. rechtdoor *Driehuis*.
In Driehuis op kr **li**, na bocht naar rechts **re** (richting Crematorium).
Over spoorlyn **li**, weggetje volgen.
Zoveel mogelyk rechts aanhouden.

Het einde van de rit is het **Café-Restaut Brederode**, tegenover het kasteel aan de Velserenderlaan te Santpoort-Noord ☎ 023-378012 ± 17.00 uur

Het Kasteel van Brederode werd rond 1282 door Willem I, Heer van Brederode gebouwd. In 1351 werd het kasteel tydens de Hoekse en Kabeljauwse Twisten door Gysbrecht van Nyenrode met succes belegerd. In het midden van de 14e eeuw werd het herbouwd en vervolgens werd het in 1573 door de Spaansche soldaten verwoest (wat hebben zy eigenlyk niet verwoest?) De Graven van Holland namen het kasteel na de dood van Wolfert van Brederode in 1679 in bezit.

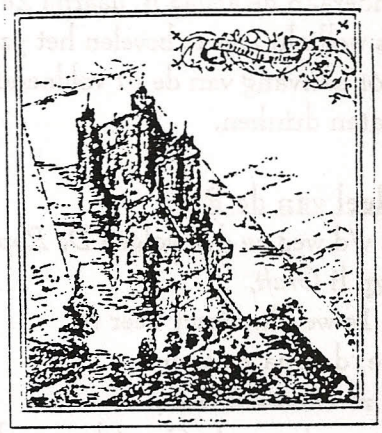

BREDERODE IN WELSTAND

Wy hopen dat deze rit niet alleen onderhoudend, doch ook ontspannend en geestverrykend zal zyn. Volledigheidshalve zy vermeld dat onderweg van tyd tot tyd by een drenkplaats voor het yzeren paard zal worden halt gehouden. Veel plezier en hartelyke groeten van

Jaap Bruin, hertog van Westfriesland
Carlo van Houten, graaf van Holland

Floris V Tocht, 29 juli 1994.

Zuidoostbeemster is niet zo ver als dat wij dachten, onze aankomst was dan ook al om kwart voor tien. En dan hadden we het ijzeren paard ook nog laten drinken. Goede gelegenheid om iedereen te zien arriveren. De belichting was uitstekend, de zon kwam om effe voor tienen pas door. Des te opmerkelijker aangezien de voorgaande dagen tropisch waren. Ook vandaag werd het weer warm maar niet te heet zoals de voorgaande dagen. Aangenaam temperatuurtje in de zon.
Jaap kon de weg vinden, waarschijnlijk om twee redenen, hij werd door Carlo geleid en speelde een thuiswedstrijd. De heren kwamen geheel in stijl. Ieder had een lange spriet met een vlaggetje (Noord en Zuid-Holland), de helmen waren getooid met oranje kwastjes, huisvlijt van de familie Bruin. Of Jan Westmaas de weg kon vinden zullen we nooit weten hij was er niet bij het vertrek.
Een fantastische opkomst van 16 motoren en 20 deelnemers, dus vier duo's; Renée Boekhout, Christel achterop de Harley bij Daan Paré, Mandy bij Jeffrey en de vrouw van Liebertus achterop de Gold Wing. Overigens ook een vrouwelijke rijder, Thea, de zus van Frits Liebregts.
Eerder noemde ik u al de huisvlijt van de familie Bruin, zijn achterbuurman is ook erg handig en had een aantal shirts bedrukt met ons logo. Voor drie goudstukken wisselde deze shirts van eigenaar en binnen een mum van tijd zat vrijwel het gehele gezelschap in een wit T-shirt met opdruk. Zelf moest ik het shirt in de tas opbergen aangezien ik iets warmer gekleed moest gaan in verband met een zomergriep gedurende de voorgaande dagen. De shirts waren er slechts in één maat XXL, een aantal dames suggereerde dat je er zo lekker in zou kunnen slapen! Dames toch, deze shirts zijn om mee te pronken. Er komt een dag dat alle DC-10 memories tegen grof geld verkocht kunnen worden, zie het dus als een waardevolle investering. De echte DC-10 motorfanaat zal zijn/haar shirt natuurlijk nooit verkopen doch dragen tot het op de draad is versleten (Omo power versnelt dit proces op 60 graden)
Genoeg gedraald, op weg en wel binnen de vertragingsnormen voor ICA. Wie waren dat eigenlijk die eigenhandig de catering aanvulde met appelgebak als ontbijt?
Jaap had vooraf gewaarschuwd dat het eerste stukje een voertuigtest was. Niet overdreven, rond lopende dijkjes met op strategische punten (de bochten) wat gravel. Ook redelijk wat bochten. Over weggetjes waarvan ik me afvroeg of er ooit wel eens iemand anders kwam en dorpjes die sinds 1700-zoveel waren vergeten reden we in redelijk tempo richting de koffie. Omdat de staart van de colonne de weg kwijt dreigde te geraken werd de hertog van West Friesland (Jaap) tot kalmte gemaand door de graaf van Holland (Carlo). De overtuigende woorden van de graaf wisten de vrede in Holland wederom te bewaren en de west Friezen in bedwang te krijgen.
Op zeker moment kreeg de route een wel heel erg bekend gezicht, hier was ik vorige maand ook geweest. Zouden onze gidsen echt zo lui geweest zijn en nu dezelfde route als vorige maand gebruiken? Het tegendeel was waar. Vorige maand hadden wij een voorproefje gehad van het prachtige kasteel Radboud en nu gingen wij in deze burcht in Medemblik de koffie gebruiken. De waardin had ook voor appelgebak gezorgd zodat een tweetal toerders de tweede punt van de ochtend naar binnen konden schuiven. Er was ook nog tijd voor een snelle groepsfoto annex statieportret alvorens de graaf van Holland de ridders weer tot opstijgen aanspoorde om de rit te vervolgen. Ditmaal nam de graaf zelf het voortouw en was het pleit definitief in het nadeel van de hertog van west Friesland beslecht. Langs de stoomtrein Hoorn-Medemblik voerde men ons verder Vijftien ridders en één jonkvrouwe voerden hun ijzeren paarden langs Hollandse wegen richting kasteel Nuwendoorn, althans wat daar van over is. Hier werd slechts kort halt gehouden om de ruïnes te aanschouwen.
Vlak bij is een dorpje Burgervlotbrug genaamd, hoe kom je op zo'n naam? Dat is duidelijk als je daar bent. Hier ligt namelijk een vlotbrug waarover de burgers het Noordhollands kanaal konden kruisen, alleen burgers, wellicht dat er verderop een militairen vlotbrug is geweest. Via de licht radioactieve omgeving van Petten reden we vervolgens in de richting van de nieuwe residentie van de graaf van Holland (Groet) en vervolgens naar Schoorl, hoe spreek je dat trouwens uit? Deze omgeving heeft iets zeer moois over zich en ik vroeg me af of we nog wel in Nederland waren. In Bergen, aan de voet van het duin waren we echt weer op Hollandse bodem en werd uitgespannen om de magen te vullen. Pannekoeken voor de meute en flensjes voor een enkeling, het gerucht gaat dat er zelfs een aantal deelnemers niet gegeten hebben. Rosalie van Carlo was aanwezig voor de gezelligheid, zij had de veestapel voor korte tijd alleen gelaten om de ridders te vergezellen tijdens de maaltijd. Nu we het toch over een aantal buitenstaanders hebben, een heel interessante deelnemer was Ferencz Koch, een vriend van Jeffrey. Ferencz is bezig op de KLS om vlieger te worden, heeft pas op latere leeftijd gerealiseerd dat dit zijn roeping was. Jeffrey was in drievoud aanwezig want Ferencz reed op zijn oude motor en Mandy zat bij Jeffrey achterop. Peter van Meel begint al een bekende te worden, misschien moet hij ook maar gaan vliegen. Henk Derks was ook in staat om mee te rijden, dat is heel wat voor een B-737 vlieger want die jongens hebben maar weinig verlof thuis. Thea, de zus van Frits dus, aanwezig op een eigen motor, had nog een bijzonder goed idee. Zij denkt een speldje te kunnen laten maken dat wij op onze jas kunnen doen. Uiteraard

krijgt dit speldje een fraai uiterlijk met motor en DC-10. We hopen dit sieraad binnenkort te kunnen aanschouwen, kunnen we het stiekum op ons uniform spelden en laten zien dat wij tot een aparte groep behoren. De vraag wordt overigens wel eens gesteld wie er nu mee mogen doen aan onze tochten? Dat is naar mijn mening eenvoudig te beantwoorden. Als je weet hoe een DC-10 eruit ziet en enigszins weer waar die op vliegt/heeft gevlogen en iemand kent die er op vliegt/heeft gevlogen en in het bezit bent van een motorrijbewijs en motor, dan ben je welkom.
Lang genoeg gegeten, afrekenen en wegwezen, jammer de ober veroorzaakte vertraging door langzaam af te rekenen. De opgegeven reden was een kassastoring, dat is hetzelfde als de computer de schuld geven. Door tijdgebrek kon niet de gehele route worden gevolgd en bleven we iets meer op de provinciale weg. Carlo onthoud de gemiste route maar dan doen we die een andere keer wel. Kort na Bergen aan zee raakten we een aantal ridders kwijt, ze waren bang om het Noordzeekanaal over te steken. In de zomer staat er overigens weinig file voor de tunnel. Dat weerhield os er niet van om door Heemskerk, Beverwijk en Velsen naar de sluizen te rijden. Collectief werd hier een automobilist het recht op voorrang ontzegd. Een colonne motoren gaat door. Eerder op de dag was dit ook een moeder met kind duidelijk geworden. Zij kregen op de fiets geen voorrang van ons. Vervolgens gaf moeder het kind een draai om de oren om duidelijk te maken dat je toch door moet rijden als je voorrang hébt, slecht ouderlijk advies, voorrang is een voorrecht en geen recht, zeker niet wanneer er motoren in het geding zijn. Pas op anders pakken we onze fietskettingen. Heeft er overigens al een deelnemer een tattoo?
Een van de sluisbruggen was op zodat de rit verder vertraging ondervond. Dit gaf Roy de kans om een supply boot van de rederij Vroon te bewonderen, zijn vader heeft daarvoor gewerkt en zelf schijnt hij daar ook wat hand en spandiensten verricht te hebben. Ze wilden hem echter niet houden en hebben hem aan de luchtvaart afgestaan, nu zitten wij ermee opgescheept.
Net over de sluizen wurmde er zich een zwart autootje tussen ons in en bleef hardnekkig meerijden, een jup die voorrang forceert. Door Driehuis langs het Crematorium richting Santpoort. Als je goed keek kon je in de verte het kasteel Brederode zien liggen. Het eindpunt werd bereikt en aldaar bleek het terras geheel bezet door een trouwpartij zodat wij binnen moesten gaan zitten. De bruiloftsgasten hadden nog niet alle strijdliederen onder de knie dus werden die ook binnen gerepeteerd, dit gaf dermate veel overlast dat menig ridder en jonkvrouwe na één consumptie reeds vertrokken. De graaf van Holland moest op zijn schreden terugkeren omdat hij zijn fototoestel had laten liggen.
Om niet na te hoeven denken ben ik maar achter Enrico aangereden, die woont aardig in de richting van waar ik woon dus dat was wel makkelijk. Wederom een zeer fraaie rit.
Graaf Carlo van Holland gaat in november naar school om de MD-11 onder de knie te krijgen, dit zal hem er een half jaar van weerhouden om de organisatie van de ritten ter hand te nemen. Wij kunnen natuurlijk berusten maar leuker is om te laten zien dat het initiatief opgenomen kan worden. Kunt u mij laten weten of u belangstelling heeft om in het komende seizoen een rit te organiseren? Met wat hulp kom ik er dan wel weer uit en kunnen we dit prettige tijdverdrijf voortzetten. Mijn postvak is 4110 en telefoon is 01720-32905 (blèr maar wat op het antwoord apparaat want ik schijn nooit thuis te zijn).

Nighthawk (het licht is nog steeds aan)
(dit keer zonder kilometerteller)

1393

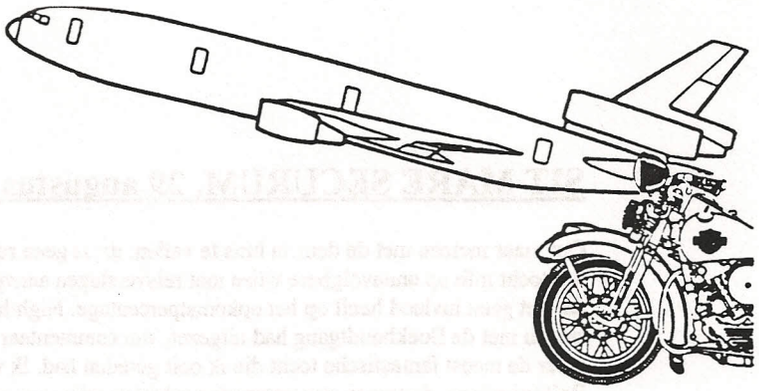

DC-10 Motor Toer

~~No.15~~ 16 **Maandag 29 augustus 1994**

Via Luctor et Emergo.

Veel mensen zullen denken dat Zeeland ver weg is, de rit is echter zo uitgezet dat we zo snel mogelijk via een centraal punt en een leuke route in Zeeland komen en daar wat rondkijken. Ik verwacht om 16:00 te eindigen in Brouwershaven, genoeg tijd om op tijd thuis te zijn voor het eten. Voor de belangstellenden heb ik een aardig idee. Wie wil er om ca. 18:00 uur mee eten in Zierikzee? Lekker mosselen of vis eten alvorens de thuisreis te aanvaarden. Neem deze keer uw partner achterop de motor mee en maak er echt een dagje uit van. Laat mij van tevoren even weten of er belangstelling is (tel. 01720-32905) dan reserveer ik bij Auberge Maritime aan de haven van Zierikzee (tel 01110-12156).
Laatste kans om op te geven voor diner op de 29e 's morgens bij de start.
Alvast veel groeten en tot de 29e, Rein

Start

Verzamelen om 10:00 uur bij Hotel restaurant Centraal in Leidschendam.(tel. 070-3273526).
Aanlooproute de A4 afslag Leidschendam, Leidschendam aanhouden en voor de Vliet (dat is water) bij stoplichten linksaf. Na ca. 200m aan de linkerkant hotel restaurant Centraal (dit moet zelfs Jan Westmaas kunnen vinden)
Vertrek uiterlijk 10:30 uur.

Route

Vanaf parkeerplaats linksaf richting Voorburg, onder spoor door. De Vliet blijven volgen, let op de fraaie optrekjes aan de rechterkant, aan de overkant van het kanaal. Door Voorburg en Rijswijk naar Delft. Klein stukje door industrieterrein en bij de stoplichten rechts. Volgende stoplichten links verder borden Naaldwijk volgen door Delft. In den Hoorn rechts de brug over en dan net buiten het dorp links richting Schipluiden. Links weg volgen langs Schipluiden rijden. Dijk volgen en links naar Maasland. Door het dorp naar Maassluis. Onder de A20 door en weg volgen. Voor het station langs, linksaf naar het veer Rozenburg/Brielle.
Voor eventuele opstappers, we hopen hier om 11:15 uur te zijn.
Het veer kost f 1.20 per motor en bestuurder, een bijrijder kost 65 cent.
Aan de overkant voorzichtig invoegen (fietsers steken over door de verkeersstroom) en richting Brielle, Re. Langs het water en na ongeveer 1 km links, bovenaan het talud bij de stoplichten re. de brug over (N15). Rechts uitvoegen (richting N57 Brielle). Links, weg volgen en rechts naar Brielle. Voor het plaatsje rechtsaf, door rijden tot over de brug, kade volgen, einde links, doorrijden tot einde en weer links. Centrum inrijden naar café/restaurant "de Hoofdwacht", **koffie.**
Plein rechtsaf, voor de brug rechts, kade volgen rechtsaf, links de brug over en direct rechts, voorbij Albert Heijn eerste links het dorp weer uit. Stoplichten links, bij de N57 rechtsaf richting Goederede. Over de Haringvlietdam, langs Goederede en Ouddorp. Over de Brouwersdam, afslag Scharrendijke/Ellemeet, rechtsaf en einde rechts richting Noordzeestrand. Eerste weg links richting Renesse. Weg volgen langs pensions en door het dorp. Rotonde rechtdoor. In Burgh Haamstede voor stoplicht rechts Hotel Restaurant Haamstede, Hogezoom 1 (tel. 01115-1485)., **lunch.**
Stoplichten rechtdoor, door het centrum, rechts de burcht Haamstede. Einde weg op het verkeerspleintje links en tweede weg rechts. Onder de provinciale weg door, langs Plompetoren en Kuodekerke naar Schelphoek. Rechtsaf de N57 op. Na ca. 1 km links naar Serooskerke, na 6 km rechtsaf naar Nieuwerkerke, links naar Noordgouwe, om de kerk, T-kruising rechts de dijk op, eerste rechts, eerste links, eerste links,eerste rechts, rechts aanhouden, links aanhouden, N59 naar Zierikzee. Door het centrum onder poort door over de brug linksaf. Rechts de N256 op en eerste links. Water volgen naar Bruinisse, door het dorp onder de provinciale weg door langs Aqua Delta naar Sirjansland. Rechts door Dijkwater en Dreischor. Rechts het dorp in en links naar Zonnemaire. In Zonnemaire links de dijk op naar Brouwershaven. Langs de haven naar het plein, **eindpunt.**
Vanuit Brouwershaven is de snelste weg naar huis over de N59 langs Zierikzee en het Hellegatsplein. Van Zierikzee naar Rotterdam is ca.50 minuten.

SIT MARE SECURUM, 29 augustus 1994.

Om maar meteen met de deur in huis te vallen, dit is geen reisverslag van Nighthawk alias Rein die de laatste tijd de toertocht info op onnavolgbare wijze met reisverslagen aanvulde. U zult het met ondergetekende moeten doen en ik hoop dat het geen invleod heeft op het opkomstpercentage. Nighthawk vond het namelijk ongepast om de Zeelandtoer, die hij samen met de Boekhoudtgang had uitgezet, van commentaar te voorzien. Dat mocht ik doen. Nou Rein, ik vond het zonder meer de meest fantastische tocht die ik ooit gereden had. Ik wist niet dat er zulke mooie ritten te verzinnen zijn. Buitengewoon, de tranen van ontroering schieten mij weer in de ogen, net als toen ik dacht heel Zeeland gezien te hebben, en toen hoorde dat we slechts één Zeeuws eiland in de rondte gereden hadden.
De start was in Leidschendam en dat was voor bijna iedereen best te vinden. Nee niet Jan Westmaas. Hij en Ans hadden het kunnen vinden hoor! En de vorige keren moest hij gewoon vliegen hoor! Dit keer was het Frits, maar die rijdt nog maar pas mee en die had de motor van zijn broer geleend.
De opkomst was niet slecht, 13 motoren en drie duo's, te weten Christel bij daan achterop, Renée bij Evert en Yola, de zus van Renée bij Rein achterop(ik zeg niks Rein!). Ans en Anneke, Jaap zijn vrouw, reden beiden op een Yamaha XV535. Je kon wel zien dat Jaap niet zoveel geld voor Anneke over had want de motor die hij voor Anneke had gehuurd had een slag in het achterwiel en zal wel goedkoper te huren zijn geweest. De grote afwezige was de chef d'equipe, de onbetwiste leider, nl. Carlo. Hij zou de tocht apart rijden met enkele Companen. Is hier sprake van een schigma of een duister spel van Rubina? De tijd zal het leren.
Nadat Jaap nog wat T-shirts had verkocht en een aantal wasvoorschriften had gegeven werd vertrokken onder leiding van Rein, die een goedkope imitatie gaf van de graaf van Holland en de hertog van West-Friesland. Wat een klein vlaggestokje! Er stond een stevig briesje maar het was droog en af en toe zonnig. Via Voorburg en Schipluiden ging het richting Maassluis naar het veer naar Rozenburg/Brielle om de Nieuwe Waterweg over te steken. Tijd om even bij te praten en elkaars motoren te bewonderen. Onbetwist poetskampioen is toch wel Anne Zoetebier, die zo terloops en achteloos mogelijk meldde even met de Harley op vakantie naar Zwitserland te zijn geweest. Zijn beide nieren schijnen nog op de goede plaats te zitten. Ondertussen had Henk Schuur even de tijd om reclame te maken voor zijn gepantserde kevlarspijkerbroek. Zou hij soms aandelen hebben? Daan Paré heeft hij al overtuigd, die was tenminste in Curacao al aan het daggeld sparen, maar of Christel er ook blij mee is, ik betwijfel het.
Na het veer ging het richting Brielle, van die geuzen weet U wel. In het centrum van dit schilderachtige plaatsje was de eerste koffiestop. Daar zat Jaap te knoeien met zijn fototoestel die Henk Schuur, hij is ook technisch, op BWK-achtige wijze trachtte te repareren, helaas.
Daarna ging het via de Haringvlietdam naar Goedereede en Ouddorp. Vervolgens over de Brouwersdam naar Renesse. In Haamstede aangekomen werd gestopt voor de lunch in hotel restaurant Haamstede. Daar kwamen we net iets te laat om nog met Carlo te spreken. Die belde nl. vanuit de lucht en de waardin had gelijk door dat het een KLM vlucht was en niet de Space-shuttle.
Tijdens de lunch kwamen de nodig verhalen los. Zo wist Jeffrey op onnavolgbare wijze te brengen waarom je eigenlijk niet met een Fokker 100 vlucht mee moet gaan. Vliegt hij daar zelf niet op? En Renée haalde haar Zeeuwse herinneringen op, ze heeft zelfs een speciaal badpak voor de Zeeuwse stranden. En Rein weet nu wat een medisch analiste is, nietwaar Yola? Jos van Rijn verhaalde van zijn avonturen in Eelde en vertelde en passant van zijn plannen om zijn Bimota en Ducati in te ruilen voor een Bie Em Double You. Dus wie belangstelling heeft, U krijgt misschien crewkorting en ik provisie. De andere Jos (Engels) mocht zoals altijd weer vragen beantwoorden over de afhandeling van de schade aan zijn Bie Em W. Na de lunch ging de (mooie) tocht kriskras door heel Zeeland, dacht ik. Het bleek een rondje Schouwen Duiveland te wezen. Jeffrey deed nog een nobele poging om een extra koffiestop bij zijn ouders in te lassen. Die hebben daar nl. een sta-caravan, maar die lieten zich wijselijk niet zien.
Bij Brouwershaven was het eindpunt. Daar werd afscheid genomen van diegenen die voor het donker thuis moesten zijn. En tevens werd het nodige verkeer gehinderd door de strategische opstelling.
De tot 9 man en vrouw geslonken groep spoedde zich voor de tweede keer naar Zierikzee voor een uitstekende mossel cq. vismaaltijd in Auberge Maritime aan de haven van Zierikzee. Moe maar voldaan gingen de laatste 7 volhouders om ± 21.30 huiswaarts . Voor het laatste stukje. **STUKJE !**, zeg maar k...eind! Als toegift werden Jaap, Anneke en Frits nog gedwongen te schuilen vlakbij Schiphol vanwege een gigantische hoosbui, waarbij wederom bleek dat Jaap betere spullen voor zichzelf dan voor Anneke koopt, want zijn voeten bleven wel droog.

PEDO-CYCLIST
(alles werkt, maar ongepoetst)

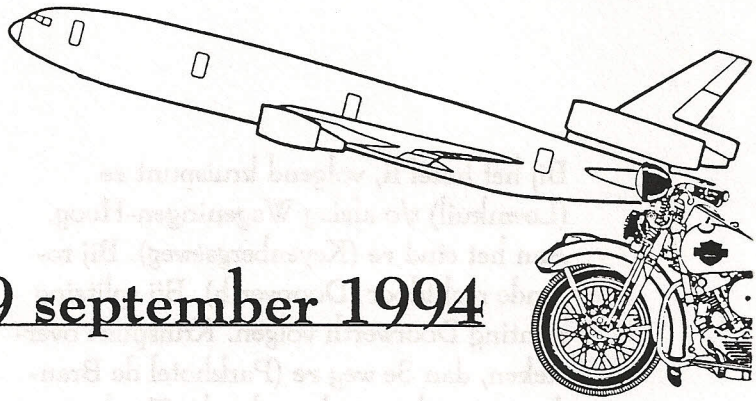

DC-10 Motor Toer

No. 17 Donderdag 29 september 1994

"Zuid Veluwe Route"

Waarde Motorrijders,
Na de door Rein verkende 16e rit, volgt hieronder een route, uitgezet door Evert & Renée Boekhout. Vervolgens zijn aangehecht een spontaan schrijven van Henk Schuur, het reisverslag van de Rit van Rein en een antwoordformulier. Zowel de brief van Henk als het antwoordformulier van mij dienen slechts één doel: het na lange tijd eens grondig peilen van Uw belangstelling en/of mening. Volgaarne Uw repliek. Hartelijke groeten en rij voorzichtig !
Vervolgens heeft de familie de Poorter uit Ermelo voorgesteld de rit aldaar langs te laten gaan. Overleg met ondergenoemde organisatoren heeft opgeleverd, dat we daar gaarne op in gaan. Een enthousiaste Ron wacht ons op!

Carlo.

Bij deze de routebeschrijving van de Zuid-Veluwe route op 29 september. Het is een prachtige rit geworden over èn langs de mooiste plekjes van de Veluwe. Zeker de moeite waard! Wij wilden wel, voor het geval de weersvoorspelling zeer slecht is, ons telefoonnummer kenbaar maken (01714-15098), zodat in geval van twijfel men kan bellen om te vernemen of het door gaat.
Groeten van Renée & Evert Boekhout.

Vertrekpunt is Restaurant "Schep", Amersfoortsestraat 10 in Hoevelaken ☎ 03495-34225. Aanlooproute: via klaverblad Hoevelaken de A1 naar Apeldoorn volgen. Afslag Hoevelaken richting Hoevelaken, direct onder het viaduct linksaf. Vertrektijd is 10.30 uur !

Eerste Deel van de Rit.
Vanaf Restaurant witte borden volgen met pijl naar stoplichten: **li** richting Terschuur blijven volgen tot in Terschuur, daar **re** richting Achterveld. Na 1 km **li** de Kallenbroekerweg op (niet naar rechts richting Achterveld). Weg volgen tot in Barneveld. Onder de grote weg door tot T-splitsing, dan **re**, aan het eind bij kerk **li**. Bij 2e stoplichten **re**, daarna weer bij 2e stoplichten **re**. Dan 2e straat **li** (modeltuinen). Rechtdoor Valkseweg en Hessenweg volgen. Bij 2e kruising **re** (Meuluntersweg), aan het eind **li** (Lunteren). Door Lunteren heen (helemaal), dan 1e verharde weg **li** (Goorsteeg), aan het eind **re** (Hessenweg). Aan het eind **re**, op kruising met N304 richting Ede. Volgende stoplichten **re** (N224 Wageningen). Borden Wageningen blijven volgen. In Wageningen **li** (Geertjesweg).

KOFFIE! bij Hotel "Nol in 't Bosch" om ± 12.00 uur, Hartenseweg 60, Wageningen ☎ 08373-19101.

Tweede Deel van de Rit.

Bij het hotel **li**, volgend kruispunt **re** (Leemkuil) t/o afslag Wageningen-Hoog. Aan het eind **re** (Keyenbergseweg). Bij rotonde rechtdoor (Doorwerth). Bij splitsing richting Doorwerth volgen. Kruispunt oversteken, dan 3e weg **re** (Parkhotel de Branding). Aan het eind **re**; dan bij T-splitsing **li** (Kasteel Doorwerth). Bij splitsing rechtdoor doodlopende weg in !!!. Weg langs de Rijn volgen, aan het eind **re**, daarna bij kruispunt weer **re** (Osterbeek). In Oosterbeek 1e weg **li** (Kneppelhoutweg). Aan het einde **re**, weg volgen tot stoplichten, dan **re** (Arnhem). Vervolgens 6e weg **li** schuin omhoog. Bij kruispunt rechtdoor (Schaarsbergen/Rozendaal). Op "een gegeven moment" **li** (Kasteel Rozendaal) en de Bedriegertjes.

Kasteel Rosendael is de voormalige residentie van de hertogen van Gelre en heeft een 15e eeuwse toren. Het hoofdgebouw en de zijvleugel zijn verbouwd in de 18e en 19e eeuw.

Daarna richting Posbank.

LUNCH (13.30-14.30 uur) in Restaurant "De Posbank", Beekhuizenseweg 1, De Steeg ☎ 08309-51916.

Derde Deel van de Rit.

Posbank afrijden naar de Steeg (Zutphen), dan **li** (Ellecom), door Ellecom richting Dieren. Direct in Dieren **li** (Crematorium). Aldaar voorzichtig rijden!! Door Laag Soeren en Loenen. Bij T-splitsing in Loenen **li** (Hoenderloo). Voorbij de Woeste Hoeve **li** (Hoenderloo/Otterloo). Bij T-splitsing (N304) **li** (Otterloo). Bij Otterloo **re** (Harskamp). Door Harskamp richting Kootwijk. Aan het eind **re** (Kootwijk). In Kootwijk N302 volgen richting Nieuw Milligen. N302 volgen tot kruising N310. Dan richting Garderen. In Garderen voor kerk **re** (Speuld), vervolgens **li** aanhouden (Putten). In Putten op kleine rotonde **re** (Bosrand), weg volgen, dan **re**, bij stoplichten **re** (Ermelo). In Ermelo bij stoplichten **re** (Ericalaan). Weg uitrijden tot T-splitsing. Dan **re** (Drieërweg). Dan 1e weg **li** (Schoolweg). Deze weg met haaksebocht volgen. Dan 1e weg **re** (Bosrandweg), dan weer 1e weg **re** (Fosythialaan). Deze weg volgen totaan een groot wit huis (nr. 14) met dubbele garage. Aldaar het einde van deze rit bij de Familie de Poorter.
☎ 03417-62927

Vanuit Ermelo kan via de N303 naar de A28 (Harderwijk) worden gereden, waarna de snelwegen zich tot de horizon uitstrekken.

ZUID VELUWE ROUTE 29 SEPTEMBER 1994

Na twee Latijnse titels moeten wij constateren dat deze taal niet tot de sterkste kant van motorrijders/DC-10'ers behoort. Ik wil de Pedo-cyclist hartelijk bedanken voor het waarnemen van de schrijverstaak, terwille van de gedane uitlatingen gebruik ik hier maar weer jouw pseudoniem en zal je ware identiteit niet onthullen. Het gaat natuurlijk te ver om mijn vlaggestokje te vergelijken met die van de graaf en de hertog, het gaat tenslotte niet alleen om het formaat van het ding etc, etc. Voor de Latijnse leken zal ik nog even de laatste titel vertalen Sit Mare Securum betekent dus gewoon "opdat de zee veilig blijve". Deze spreuk was gejat van de zeedienst van de marine meen ik, wellicht had in ons geval Mare beter vervangen kunnen worden door Caelis (hemel). Bij een zo grote opkomst als de twee afgelopen ritten gaat dat ook wel op, als er zoveel mensen niet vliegen is de lucht ook veiliger. De wegen zijn een ander verhaal zoals wij aanstonds zullen lezen.
De pennevruchten worden alom gewaardeerd, ik ben dus te lief voor u allen en zal nog beledigender moeten worden. De toon moet harder wil ik van deze taak afkomen. Carlo dreigt al met censuur, hierbij wil ik aanteken dat er niet aan mijn artistieke vrijheden mag worden getornd.
Genoeg gedraald, de rit van 29 september dus. Georganiseerd door Evert en Renée Boekhout. Evert komt oorspronkelijk uit Barneveld en kent de omgeving dus erg goed. Hij was echter door de indeling een weinig getild, de routetraining B-737 was achter de rug echter daarna moet je nog enige tijd met een dedicated captain vliegen en dus kun je nog geen vrije dagen vragen. Gegokt dus maar, voor de zekerheid hadden wij hem samen met Renée en Yola al een keer voorgereden zodat er een alternatief geweest zou zijn indien Evert moest vliegen. Het ging echter goed maar werd tot op het laatste moment onzeker gehouden. Evert moest namelijk op de ochtend van de rit uit Helsinki via Gothenburg naar Amsterdam vliegen en om 09.45 afmelden. Er was dus vantevoren door Renée in overleg met mij al een slottijd ingebouwd van 10.45u in verband met late aankomst van de bemanning.
Gelukkig ging alles op deze ochtend een keer zoals het allemaal hoort dus was Evert om 10.30 u in Hoevelaken bij restaurant "Schep". Daar was toen al een grote groep verzameld, 17 motoren en 6 duo's voor een totaal van 23 man/vrouw. Je zult het niet geloven , maar iedereen had het gevonden. Was de beschrijving zo duidelijk? Of krijgt iedereen meer ervaring met zoekplaatjes. Jan Westmaas had het dus ook gevonden, ik ben er nu achter hoe hem dat lukt. Iedere keer als Jan de weg kan vinden is Ans erbij! Ikzelf had Erik van Bruggen en Patrick van der Zijden naar Alphen laten komen zodat ook zij op tijd op de juiste plaats aanwezig zouden zijn. Onderweg hadden we Robert Snijders op sleeptouw genomen anders was die ook blijven dolen in de buurt van Hoevelaken. Frits Liebregs was al vroeg aanwezig, had het dus ook in één keer gevonden. Hij was 's nachts om 1 uur na twee dagen en 7 uur vertraging uit Curaçao thuisgekomen. De oorzaak daarvan was een deuk in een elevator van de -DTC, waar dat de afkorting van is weet iedere DC-10 betrokkene. Dat moet misschien het criterium worden voor deelname aan de DC-10 toertochten, je mag meedoen als je weet waar DTB en DTC de afkorting van is. Deze vraag kwam namelijk wederom op de avond voor de rit, Renée werd opgebeld door co-co Steven van de MD-11 met de vraag of hij mee mag doen aan de DC-10 motor toer. Dat is een tamelijk indiscrete vraag aan een vrouw die 's avonds alleen thuis is. Gelukkig is Renée niet voor een kleintje vervaard dus die geeft deze jongen stevig van repliek. Of meneer wel iets met de DC-10 te maken had? Nee mevrouw daar heb ik nog nooit op gevlogen. Ja, daar gaan we dan. Steven had met Liebertus gevlogen en was zodoende op de hoogte van onze escapades in de lage landen. Mevrouw Boekhout beloofde het aan de groep voor te leggen. Het geval is met de chef d'equipe Carlo besproken en de personalia zijn doorgegeven. Wellicht kunnen we deze jongeman voor een volgende rit uitnodigen en balloteren (als hij dit leest durft hij nooit meer). Voor diegenen die de Nederlandse taal nog niet zolang machtig zijn, balloteren is het stemmen tot toelaten en heeft niets te maken met het separeren van mannelijke lichaamsdelen.
Enfin, het is dus 10.45u en er staan 17 motoren te ronken, daar moet je dan wel een five minute call voor geven anders krijg je dat niet voor elkaar. Op weg! Die 17 motoren is een beetje gelogen want Luuk Siebers en zijn broer Tom zijn Ingrid naar de tandarts aan het brengen in Barneveld, een beetje angst voor je eerste motorrit ala, maar om de tandarts te prefereren boven een echte DC-10 motor toer? De heren zouden ons weer treffen bij de kerk in Barneveld. Dat is gelukt want op een zeker moment waren ze inderdaad in het veld aanwezig. Via Terschuur waren wij in Barneveld gekomen via al aardig wat bochten, de snelheid lag pittig maar comfortabel. In Lunteren gaat het voor het eerst mis. Carlo, daar moeten we even een verhaaltje bij vertellen. Hij heeft de Zeeland rit later alleen gereden, krijgt de smaak te pakken en kan niet meer stoppen, hij rijdt de Stormvloedkering over gaat door naar Vlissingen pakt de boot naar Breskens en hij blijft maar gaan. België schiet onder zijn wielen door, de dag begint ten einde te lopen, hij past zijn richting iets aan en komt zo Nederland weer binnen in Brabant. Hij kan niet meer maar gaat door, Breda, Dordrecht, Rotterdam, Den Haag en maar doorgaan. 's Avonds is hij pas laat weer terug en zet de stalen ros op stal. Hij klopt hem liefkozend op de tank en zakt in elkaar. Nu een maand later is Carlo er weer gewoon bij en kunnen wij hem intomen. Een

nieuwe helm siert het hoofd van onze begiftigd Leider. Carlo volgens Jaap is jouw helm "openbaar vervoer geel". We zijn in Lunteren, het is ietwat druk en de groep is groot. Onze inspirator besluit zich op te offeren en zet zijn trouwe Kawasaki vriend dwars voor alle verkeer zodat wij, zijn volgelingen, veilig en als groep door kunnen gaan. Ferm wordt een arm opgestoken om al het andere verkeer tot stoppen te manen, wees eerlijk zou u niet stoppen. Voor zo'n gele helm wel, de kleur heeft iets officieels. Onwillekeurig denk je: heeft de overheid een nieuwe politie ingesteld, heb ik iets gemist. En bij twijfel stop je. De groep is veilig door. Carlo laat zijn arm zakken en maakt aanstalten om zijn weg te vervolgen en beste lezer u gelooft het niet maar onze graaf van Holland ....valt om. Daar ligt onze trots, op de grond met motor en al. En wij, zijn horigen, zijn niet aanwezig want wij zijn al in Ede. De wachtende automobilisten toeteren, Carlo gebaart dat hij het ook niet kan helpen, alleen krijg ik mijn motor niet overeind. De voorste bestuurder beseft dat er niets gebeurt indien niemand iets onderneemt en komt zijn auto uit. Deze ridder van de weg helpt de graaf het ros weer overeind te krijgen. Gelukkig is er weinig schade, het knipperlicht kan weer op zijn plaats gebogen worden, de hoorn van de koppeling kan vervangen worden, de kras aan de linkerkant van de stuurkuip is echter blijvend. Deze trofee kunt u allemaal bewonderen bij een volgende rit. Het ergste is de schade aan het imago van onze onbetwiste Leider, ik kan het niet laten te denken dat het mij ook kan overkomen. Als het Carlo niet bespaard blijft dan zijn wij allen toch kwetsbaar.
De groep is in Ede en door de stoplichten aldaar raken een paar rijders gesepareerd van de groep. De aansluiting blijft uit zelfs na enige tijd wachten. Ondertussen is de pack niet op de hoogte van het tragische lot van de Inspirator. Ik, de Knighthawk maar dan overdag, besluit de heldenrol op mij te nemen en te back tracken. Ik waarschuw Yola dat zij zich stevig vast moet houden en keer met een noodgang terug op mijn schreden. Bij het eerste stoplicht zie ik er al een paar, ze gaan de goede kant op. Maar nog geen zicht op de Leider. Ik tref Luuk wachtend langs de weg. Hij brengt mij het verschrikkelijke nieuws. Ik ben verslagen, kan het niet verwerken, ik wil afstappen voor mij is de rit verpest. Luuk verzekerd mij dat het meevalt, Daan is bij Carlo en ze komen naar Nol in het Bos. Gelukkig, ik kan weer ademen. Luuk gaat terug naar Barneveld want Ingrid is klaar. Ik vervolg, na me vermand te hebben, mijn weg. Al vlot tref ik de groep weer als geheel bij elkaar, ik besluit de groep nog in het ongewisse te laten betreffende Carlo. Je weet niet hoe mensen zullen reageren.
Avanti, de groep komt weer op gang, maar niet helemaal. Tom Siebers zijn motor wil niet starten, Frits helpt hem. Terwijl wij daar nog even wachten komt Daan er weer bij, tot mijn schrik zonder Carlo, Daan weet van niets. Verscheurd tussen de taak om de groep bij elkaar te houden en de loyaliteit aan mijn Leider weet ik niet meer wat te doen. Tom en Luuk denken samen met Daan de weg te kunnen vinden, om erger te voorkomen besluit ik de groep te volgen. We hebben het grootste gedeelte van de schaapjes weer bij elkaar. Het stuk door Ede is niet echt interessant, dat had Evert mij al uitgelegd, het was nodig om in Wageningen te komen. Om een leuke route te vinden hadden we een heel eind om moeten rijden. Het zij zo. In Wageningen doken we het bos in en arriveerden bij "Nol in het Bos". De spanning en emoties was een aantal mensen teveel geworden dus dook zij het toilet in. Het was pas hier dat ik de groep op de hoogte kon brengen van het lot van Carlo. Henk Schuur werd ernstig ongerust en sprong op de motor om onze grote Leider te gaan zoeken. De rest verzamelde zich verslagen rond de koffie. Al vlot was de hele groep weer binnen en tot ieders grote opluchting bracht Henk onze Carlo binnen. De stemming was weer terug, wat een geruststelling. Het enthousiasme laaide weer op en men wilde gelijk weer op stap, eerst koffie en voor een aantal hongerigen gebak.
De gelegenheid om de deelnemers door te lichten. Jan Hoekstra, een vriend van Anne, op een heuse Bie Em Dubbelyou. Tom Siebers, de broer van Luuk op een hele oude Honda 550 four. Zo oud dat er nog een kickstarter op zat. Frits had Tom geholpen het ding weer aan de praat te krijgen, volgens mij heeft hij hem wat rijk afgesteld want het ding stonk geweldig naar de benzine. Verder een nieuwtje, Kathinka Klep een 52 die al vier keer DC-10 heeft gevlogen en sindsdien door Jaap geënthousiasmeerd is geraakt. Zij was op een Virago gekomen en had 53 Monica meegenomen als duo. Een gezonde ontwikkeling die de gemiddelde bemanningssamenstelling weer wat recht trekt. Bovendien eens wat anders dan al die lelijke mannenkoppen (ik heb gewaarschuwd, ik wordt minder vriendelijk). Overigens moest Kathinka wel getest worden op DC-10 verwantschap. De voorgelegde vraag was of zij het belangrijkste verschil wist tussen een DC-10 en een MD-11. Zeer goed geantwoord is dat je op de MD-11 de gezelligheid van een BWK mist. Kathinka mag blijven. De verdere duo's; Renée bij Evert, Yola bij mij, Iet bij Anne, Ingrid bij Luuk en Robert had dit maal Lisette bij zich. Ans, de vrouw van Jan Westmaas was weer zelf op de motor, volgens Jaap wiebelt haar achterwiel ook. Van de 17 motorrijders zijn er nog maar 6 actief op de DC-10, dit loopt de komende maanden drastisch terug. De koffie is op dus opstijgen maar weer. Door het bos verder naar Wageningen-Hoog en Doorwerth. Hier was een kleine wijziging in de route aangebracht. Dit behoeft een toelichting. Bij een eerdere verkenning was er iets onfortuinlijks voorgevallen. Vanaf de Posbank kun je op twee manieren naar Laag Soeren, althans als je op de fiets bent. Anderhalf jaar geleden is een zeer fraai weggetje voor gemotoriseerd verkeer afgesloten. Evert en ik hadden de risico's afgewogen en besloten om het toch te doen. Wij met de dames achterop dus langs de

veluwezoom. Het gaat goed, een paar keer een vuile blik van een fietser negerend rijden wij door. Helaas 10 meter voordat wij weer de openbare weg op zullen rijden staat de boswachter een aantal mensen te vertellen over de prachtige natuur van de Veluwe. Hij ziet/hoort ons aankomen, schrikt en zet zijn fiets dwars over het pad. Stoppen maar, weet u niet dat hier geen motoren mogen rijden? Nee meneer. Waar gaat u heen? Naar laag Soeren meneer. De boswachter legitimeert zich als rijkspolitieagent en trekt zijn bonboekje. Au! De man was erg zenuwachtig, was bang dat wij ons als Hells Angels zouden gedragen maar zette wel door. Zijn leesbril had hij niet bij zich dus moesten we ons rijbewijs voorlezen. Resultaat 50 gulden ieder.
De weg langs kasteel Doorwerth aan de Rijn is ook zo'n weg, niet voor auto's en motoren. Daarom heeft Evert de route aangepast, het zou voor de rijkspolitie wel erg veel moeite zijn geweest om 17 bonnen uit te schrijven. Dus dan maar door Heveadorp naar Oosterbeek. In Oosterbeek verlieten Robert en Lisette ons, zij moesten om twee uur thuis zijn, een excuus werd niet gegeven. De route vervolgde door Rozendaal langs het kasteel en "de bedriegertjes". En toen verlieten we Nederland, althans daar leek het op. Haarspeldbochten en hellingen brachten ons door het bos naar de posbank. Nee ik ben geen t vergeten, de postbank is iets anders. Daar was het hoog tijd om iets te eten. Weer tijd om een aantal zaken te beschouwen. Frits had een zeer snel motorpak aan gemaakt van rood en wit leer met stootranden. Hij zegt zelf dat het nog in de kast hing en uit de 70'er jaren stamt. De pedo-cyclist en ik maakten ons toch wel zorgen om Carlo en probeerden een oplossing te vinden. De pedo-cyclist komt aan zijn naam omdat één helft van zijn dubbele garage vol staat met kinderfietsjes. Zijn dochtertje kan inmiddels redelijk fietsen dus konden de zijwieltjes van haar fietsje worden gehaald. Hij is bereid om deze steunwieltjes aan Carlo af te staan en zo de balans te herstellen. Overigens moest de pedo-cyclist wel weg na de lunch omdat zijn schoonvader met pensioen ging en een receptie kreeg aangeboden. Dit argument zullen we nog wel een keer navragen bij Anneke. Ingrid werd weer bij de groep gevoegd door Luuk nadat haar kiezen weer allemaal gevuld waren met edelmetalen. Overigens heeft Luuk ook een Bic em dubbel you, dat is heel wat anders dan die rijk afgestelde Honda van zijn broer. De stank van die Honda viel trouwens in het niet bij het aroma van het landschap, het was de voorlaatste dag dat de boeren nog mest mochten uitrijden en daar werd nog goed misbruik van gemaakt. In de krant las ik later dat we er volgend jaar geen last meer van zullen hebben omdat dan de gier ondergeploegd moet worden of direct geïnjecteerd in de bodem.
Om het gezelschap van eten te voorzien viel nog niet mee voor de ober in opleiding, een paar verkeerd bezorgde pannekoeken en broodjes. Het afrekenen weten ze altijd wel snel te doen. Op het parkeerterrein werd nog enige tijd genomen om in verschillende standjes te poseren voor de camera. En toen die prachtige heuvel weer af naar de Steeg. Daar moest even getankt worden door een aantal rijders. Monica vond de Virago wat oncomfortabel worden en koos voor de BMW van Jan Hoekstra. Ik zou zo'n handeling als verraad hebben opgevat, of kwam het doordat Kathinka af en toe in de tweede versnelling probeerde op te trekken?
We hebben de groep redelijk bij elkaar kunnen houden na het eerdere incident. Dat komt omdat Evert en ik hadden afgesproken dat ik achteraan zou blijven rijden zodat hij wist dat iedereen er nog was. Dat werkt goed. Totdat je in Harskamp komt en een aantal mannen hun diensttijd weer herinnert. Onder andere Carlo, hij keek met een nostalgische blik door het hek van de kazerne. Zou hij nou echt terug willen, misschien bij de marechaussee op de motor. Overigens waren we daar gekomen via Loenen, Woeste Hoeve en Otterlo. Om de achterblijvers weer voor me te krijgen heb ik een rotonde maar twee keer gereden. Inmiddels waren we bij Kootwijk aangekomen. Hier moet een radiozender van de PTT staan via welke wij met CALSEL de KLM kunnen bereiken. Niet gezien. Wel gezien een heel mooi bos met slingerweggetje. Hier sloeg de meligheid bij een aantal rijders toe en werd er lustig op los geslingerd. Via Garderen en het Speulderbos vervolgde de rit zich naar Ermelo. Inmiddels was Henk Schuur afgehaakt richting huis in Putten.
In Ermelo werden nog een paar schijnbewegingen gemaakt alvorens het erf van de familie de Poorter op te rijden. Kennelijk had de rit toen lang genoeg geduurd aangezien de nodige ledematen uitgerekt moesten worden. Er waren er die over een houten dan wel blikken r..t spraken. We waren welkom bij de familie, zeer welkom. Een waar bacchanaal was aangericht. Koffie met Mon chou taart of rijstevlaai, soep, brood, haring, salade, pinda's, frisdrank, wijn, bier etc, etc. Menigeen had spijt van die twee kroketten tussen de middag. Ron moest ons aansporen om vooral te eten, hij vreesde dat zijn kinderen anders nog weken hetzelfde moesten eten. Nu denk ik dat we er een redelijk gat ingeslagen hebben.
Er was nog een kleine toespraak geïnitieerd door Daan en vervolgens vakkundig gedelegeerd aan Luuk. Het bleek dat Ron had bemiddeld om Daan en Luuk voor de motorrit en het VNV feest thuis te krijgen uit Curaçao. Ook zij dreigden slachtoffer te worden van de -DTC. Geheel in stijl werd een aardige attentie uitgereikt die ook mij onmiddellijk deed kwijlen. Ron kreeg twee echte flesjes Amstel uit Curaçao, en dat is voor mij alweer even geleden. In ruil wilde Ron nog wel uitleggen hoe Ermelo op een enigszins snelle manier te kunnen verlaten om weer richting de randstad te komen. Rond half zeven, zeven uur was iedereen weer op weg naar huis of elders. Slechts weinigen waren nog te verleiden tot spare ribs in Harderwijk.

Nighthawk, alles werkt jawel!

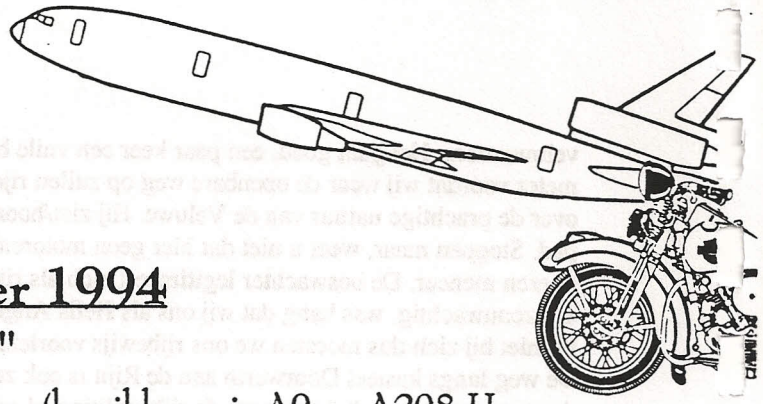

DC-10 Motor Toer

No. 18 Zaterdag 29 october 1994

"Geestgronden & Polder Route"

Waarde Motorryders,
Een ademontnemend mooie tocht, door Evert & Renée Boekhout uitgezet, ligt nog vers in het geheugen. Ron & Maryke de Poorter hebben ons na die rit op gastvrye wyze onthaald in hun woonstede, waardoor deze rit mag worden bygeschreven in het boek der heuglyke feiten. De Betuwe-rit moeten we, door omstandigheden buiten onze wil, tegoed houden. Onderstaande rit is ontstaan uit een gesprek in de wandelgangen van Huize de Poorter en wel met Rein van der Louw en Patrick van der Zyde. Rein heeft het eindpunt bepaald en Patrick, van wie wy nog niet wisten dat hy Heer van Kennemerland was, heeft het toergebied aangegeven. Ondergetekende heeft de route vervolgens op een miezerige dag aan een verkenning onderworpen. Samen met de Hertog van Westfriesland wordt de rit nogmaals naverkend. In ieder geval hieronder het resultaat. Voor de druk bezette agenda's even het volgende: 29 november 1994 wordt een buitengewone motordag! Die uitnodiging volgt zo spoedig mogelyk. Veel plezier, graag tot ziens en vooral ..... ry voorzichtig, want intussen is de Herfst in alle hevigheid uitgebarsten.

START

Cafée-Restaurant "Brederode", Velserenderlaan 3 te **Santpoort** - Zuid
☎ 023 - 37 80 12.

(bereikbaar via A9 en A208 Haarlem, vervolgens borden volgen [Santpoort / Bloemendaal] zie routekaart.

Eerste Rit

Vanuit Café ⇨, op T-kr ⇨,
Na Wit Herenhuis ⇨,
Op V-spl. ⇦, op kr ⇨
[Zandvoort] In **Zandvoort**
Boulevard volgen tot vuurtoren
Borden volgen [Haarlem]
⇨ [Vogelenzang] N206
In **Vogelenzang** ⇨, op T-kr ⇦
Op T-kr ⇨ N206
Afslag [Langevelderslag]
Weg langs duinen [Noordwyk]
In **Noordwyk** richting Strand
Boulevard volgen en vóór eind ⇦
Slingerweg volgen door villawyk.
Op T-kr ⇨ N206, op kr ⇨ [Estec]
1e weg ⇨, in **Katwyk** richting [boulevard].
Eind v/d boulevard [Rynsburg]
N206 volgen, afslag [Valkenburg].
In **Ryksdorp** ⇨ [Wassenaarse Slag]

ST MORITZ AAN ZEE
BRASSERIE
WASSENAARSESLAG 15, 2242 PG WASSENAAR, TEL. 01751 - 14013

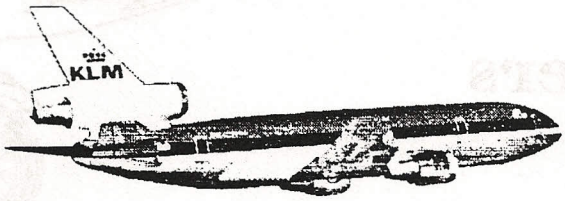

Middagstop (± 12:15 uur)
"St.Moritz aanZee",**Wassenaarse Slag** 15, ☎ 01751 - 14013

Tweede Rit
Zelfde weg terug
In **Ryksdorp** ⇦ [Valkenburg]
Op N206 ⇨[Leiden]
In **Leiden** doorryden tot *Vliet*
⇦, meteen ⇨ *Vliet* volgen
Bij watertoren ⇨, brug ⇦ over
Meteen ⇨ *Oude Ryn* volgen
In **Zwammerdam** ⇨ *Ryn* volgen
⇦ [Meye],verder [Woerdense Verlaat], in **Woerdense Verlaat** ⇨
1e gelegenheid ⇦
Kromme Mydrecht volgen

Eindpunt
Het eindpunt blijft vooralsnog, ten gevolge van organisatorische omstandigheden, nader te bepalen.

Verklaring der tekens
⇨ betekent rechts af
⇦ betekent links af
Vet = ryden door bebouwde kom
Cursief = een water of rivier
[Plaatsnaam] = richtingsbord

Opmerkingen by de rit

Het is intussen volop herfst en onze bezorgdheid om U welzyn gebied ons U te wyzen op natte bladeren op de weg, plotseling opkomende dichte mist, kans op vorst aan de grond, en dergelyke. Kortom: de elementen, die deel uitmaken van de grillen der natuur, doen hun best Uw dag grondig te verprutsen. Geeft U ze alstublieft geen kans.
Veel Plezier tijdens de rit,
De Hertog van Westfriesland,
De Graaf van Holland,
De Heer van Kennemerland.

Van onze Verslaggever
De *Night Hawk*, U weet wel: alleen overdag, heeft de euvele moed over zich gekregen een verslag van maar liefst 3 pagina's A4 van de afgelopen rit te schrijven, naar de inhoud waarvan ik kortheidshalve verwijs.
Ik neem de vrijheid alvast melding te maken van het feit dat de laatste toerrit van dit jaar plaats zal vinden op 29 november 1994 met als startplaats, tevens eindstop het *Muiderslot*. Een gezamenlijke middagmaaltijd dient ter afsluiting van een fijne DC-10 periode met, deo volente, veilige motorriteen, alsmede ter voortzetting van de DC-10 Motorrijders "clan". Op de volgende bladzijden ongecensureerd de vertellingen van Reinaert a/d Rijn, beter bekend als Nacht Havik (of misschien Nacht Uil).

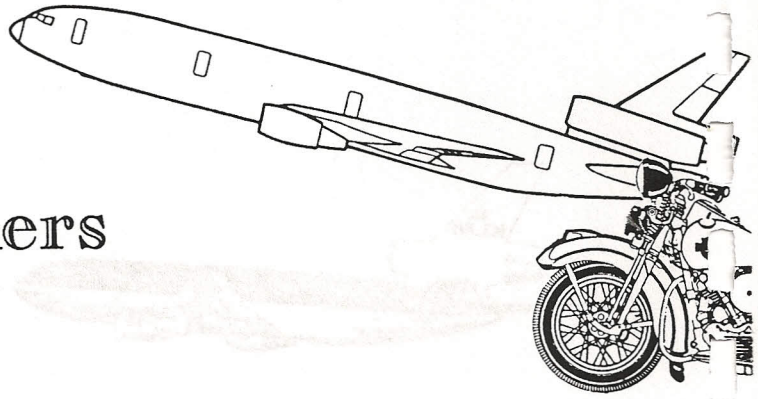

DC-10 Sky Riders

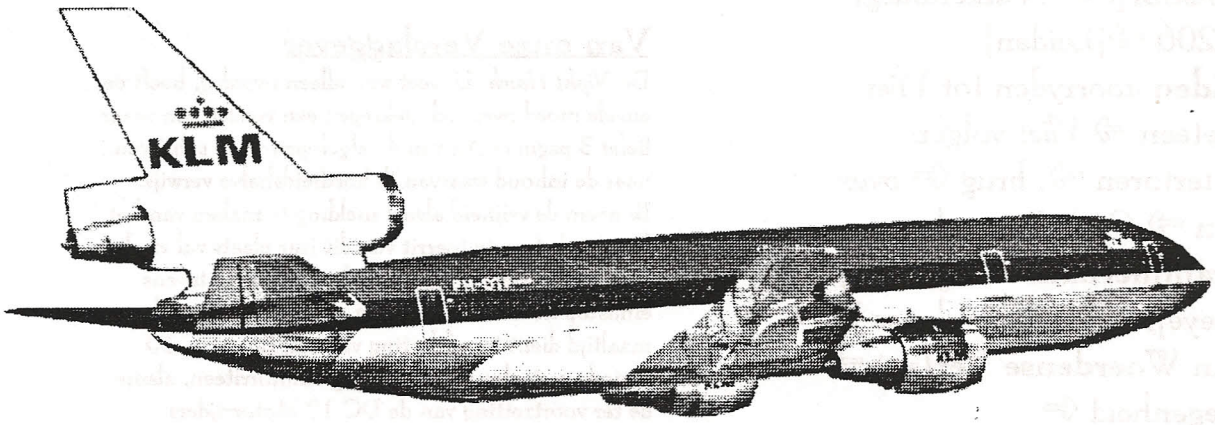

De Eerste 18 Ritten

van en voor een enthousiaste groep DC-10 motorrijders sinds 1992